EGZ. NR 2

JEDNOSTKA PROJEKTOWA :

„AGM" PROJEKT
GRZEGORZ MAGDOŃ
35-310 Rzeszów ul. Cegielniana 16C/44

PROJEKT WYKONAWCZY

KONSTRUKCJA

OBIEKT :	**SZKOLNA HALA SPORTOWA z PRZEWIĄZKĄ w ŚWILCZY**

ADRES OBIEKTU :	Świlcza dz.nr 3621/1

INWESTOR :	GMINA ŚWILCZA 36-072 Świlcza 168

Data opracowania :	Maj 2012 r

Jednostka Projektowa :	**„ AGM " PROJEKT** ***Grzegorz Magdoń*** **35-310 Rzeszów ul. Cegielniana 16c/44**			
Branża :	**KONSTRUKCJA**			
	Imię i nazwisko	Nr upr.	Data :	Podpis :
Projektant :	mgr inż. Alfred Magdoń	522/73	05.2012	

Projekt zawiera :

1. **Opis techniczny**
2. **Spis zawartości rysunków**
3. **Część graficzna : rysunki nr 1÷39**

OPIS TECHNICZNY

do projektu wykonawczego konstrukcji budynku hali sportowej w Świlczy zlokalizowanej na działce nr 3621/1

1. Podstawa opracowania

- Projekt architektoniczny opracowany przez „AGM" Projekt Grzegorz Magdoń Rzeszów ul Cegielniana 16C/44
- normy i literatura fachowa
- dokumentacja geotechniczna

2. Dane ogólne projektowanego budynku

Nowoprojektowany budynek to parterowa hala sportowa i dwukondygnacyjna część ze zlokalizowanymi w niej pomieszczeniami usługowymi.
Połączenie nowego obiektu z istniejącym budynkiem szkolnym za pomocą nowoprojektowanej parterowej przewiązki.
Budynek o konstrukcji szkieletowej żelbetowej ,wylewanej.
Układ konstrukcyjny poprzeczny, z jednoczesnym wykorzystaniem murowanych ścian korytarza i ścian szczytowych jako elementów nośnych określonych partii stropów i dachu

3. Warunki geologiczno-inżynierskie

Wg Dokumentacji geotechnicznej sporządzonej przez *GEO-GAL Usługi Geologiczne mgr inż. Aleksander Gałuszka Rzeszów ul. Malczewskiego11/23* dla tego budynku, przedmiotowy teren w górnych jego partiach budują osady eoliczne wykształcone w postaci pyłów i pyłów piaszczystych przykrytych warstwą nasypów o miąższości 0,5÷1,5 m.
Występujące w podłożu grunty w postaci pyłów zaliczono do 3-ech warstw geotechnicznych :
Warstwa I- zaliczono tu pyły o konsystencji twardoplastycznej. Osady te stwierdzono bezpośrednio pod nasypami do głębokości 1,5÷3,1 m.
Miąższość tej warstwy 1,0÷2,5 m
Ustalone w dokumentacji geotechnicznej parametry geotechniczne tego gruntu to:

I_L = 0,20
W_n = 21 %
ρ =2,02 T/m^3
$C_u^{(n)}$ = 17 kPa
$\varphi_u^{(n)}$ = 15°
$M_o^{(n)}$ = 29 000 kPa

Warstwa III- zalega bezpośrednio pod warstwą I. Zaliczono tu pyły j.w. lecz o konsystencji plastycznej

Ustalone parametry geotechniczne gruntu tej warstwy są następujące :

I_L = 0,30
W_n = 23 %
ρ =1,97 T/m^3
$C_u^{(n)}$ = 13 kPa
$\varphi_u^{(n)}$ = 13°
$M_o^{(n)}$ = 23 000 kPa

Warstwa II – zalega pod warstwą III i występuje lokalnie poniżej 4,0 m od pow. terenu. Są to pyły o konsystencji twardoplastycznej na pograniczu plastycznej.
Parametry geotechniczne tej warstwy określone są pomiędzy wartościami warstwy I iII

W wykonanych otworach badawczych do głębokości 5,0m ppt. wód gruntowych nie stwierdzono. Niewielkie sączenia wód mogą wystąpić w stropowych partiach podłoża po roztopach wiosennych lub po intensywnych opadach atmosferycznych.

Przewiduje się posadowienie budynku w warstwie I tj na rzędnej 224,00.
Zaistnieje konieczność wymiany plastycznych pyłów pod zewnętrznym rzędem stóp hali tj. w osi „A” na głębokość 0,50 m na stabilizowaną pospółkę o stopniu zagęszczenia $I_S \geq 0,95$.
Ze względu na zmienną grubość warstwy I może zaistnieć potrzeba wymiany gruntu także pod ławą w osi „1”. Decyzja zostanie podjęta przez geologa po wykonaniu wykopu.
Występujące w podłożu pyły są gruntami tiksotropowymi - bardzo wrażliwymi na zawilgocenie, dlatego wykop chronić przed zalaniem wodami opadowymi. Nie wjeżdżać sprzętem mechanicznym do wykopu.

4. Założenia przyjęte do obliczeń konstrukcji

1.Normy zastosowane w obliczeniach statycznych
- PN-82/B-02001 Obciążenia budowli. Obciążenia stałe
- PN-82/B-02003 Obciążenia budowli. Obciążenia zmienne technologiczne
- PN-77/B-02011/Az1 Obciążenia w obliczeniach statycznych. Obciążenie wiatrem
- PN-80/B-02010/Az1 Obciążenia w obliczeniach statycznych. Obciążenie śniegiem
- PN-81/B-3020 Posadowienie bezpośrednie budowli
- PN-90/B-03200 Konstrukcje stalowe . Obliczenia statyczne i projektowanie.
- PN-B-03264 : 2002 Konstrukcje betonowe, żelbetowe i sprężone. Obliczenia statyczne i projektowanie
- PN-B-03002 : 2007 Konstrukcje murowe. Projektowanie i obliczanie
- PN-B-03150 : 2000 Konstrukcje drewniane. Obliczenia statyczne i projektowanie
- PN-90/B-03000 Projekty budowlane. Obliczenia statyczne.

Przyjęte oddziaływania na konstrukcję:

- 3 strefa obciążenia wiatrem q_k = 0,30 kN/m^2
- 3 strefa ” śniegiem Q_k = 1,20 kN/m^2
- obciążenie zmienne użytkowe stropu międzypiętrowego - 3,00 kN/m^2
- ” ” ” przestrzeni stropodachu - 0,50 ”

5. Opis elementów konstrukcyjnych.

- fundamenty – w postaci stóp i ław fundamentowych.
  Wysokość stóp -1,0m, ław - 0,4m. Pod stopami i ławami beton podkładowy gr. 10 cm, i warstwa pospółki gr. min 50 cm zagęszczonej warstwami po15-20cm do stopnia zagęszczenia $I_S \geq 0,95$.
  Ze stóp i ław wypuścić zbrojenie do kotwienia słupów i rdzeni.
- ściany fundamentowe- betonowe gr. 25 i 30 cm
- ściany zewnętrzne gr. 25 i 29 cm murowane z pustaków ceramicznych kl.15 na zaprawie cementowo-wapiennej M10
- ściany wewnętrzne gr. 25 cm parteru murowane z cegły pełnej kl.15na zaprawie M10, piętra – z pustaków ceramicznych kl 15 i zaprawie M10 .
  mury kominów z cegły pełnej
- stropy – płyta żelbetowa gr. 18 cm krzyżowo zbrojona oparta na belce podłużnej nadprożowej , żebrach poprzecznych i murowanych ścianach korytarza.
  Wymiary belki podłużnej 25x68 cm, żeber 30x68 i 25 x68cm
  Nad korytarzem płyta żelbetowa jednokierunkowo zbrojona.
- konstrukcja stropodachu z płyt korytkowych zamkniętych
- nadproża drzwiowe w ścianach murowanych z belek typu L19
- wieńce o przekroju 25x30 i 29x30cm
- słupy hali sportowej o przekroju teowym i prostokątnym, pozostałe słupy i rdzenie o przekroju prostokątnym
- dźwigar dachowy hali z drewna klejonego o przekroju prostokątnym szer. 26 cm , zmiennej wysokości i kształcie tzw. brzuch ryby. Wysokość na podporze 1,20 m, w połowie rozpiętości - 2,44m.
  Montażu dźwigarów D1i tężników dachowych „TD” zapewnia dostawca / producent / tych elementów we własnym zakresie.
- ściany szczytowe hali zaprojektowano w formie rusztu który tworzą pionowe żelbetowe rdzenie / słupy / oraz poziome wieńce. Podporą górną dla rdzeni jest drewniana klejona belka usztywniająca oznaczona w projekcie jako „SP” o wym. 15x50cm. Mocowanie tej belki do wiązara dachowego i rdzenia żelbetowego za pomocą łączników ciesielskich / atestowanych /. Połączenie winno zapewnić przeniesienie pionowej siły obliczeniowej o wielkości 15 kN.
- elementem nośnym przekrycia hali jest blacha trapezowa T160/250 gr. 1mm oparta na górnym wieńcu ściany szczytowej i wiązarach dahowych.
  W celu zwiększenia nośności blachy należy dokonać jej „uciąglenia” na podporach przez zastosowanie zwiększonych zakładów tj. 0,1 rozstawu dźwigarów i łącząc blachy za pomocą specjalnych łączników typ SL2.
- montaż belek dodatkowych do mocowania głównych koszy składanych /przekrój, poziom / wg warunków dostawcy tych urządzeń

Zwraca się uwagę na konieczność zastosowania w deskowaniu stropu tzw. podniesienia wykonawczego t.j. nadanie płaszczyźnie stropu krzywizny przeciwnej do późniejszego ugięcia w trakcie eksploatacji. Zabieg ten pozwala na redukcję zbrojenia / uwzględnioną w projekcie / wynikającego z warunku ograniczenia ugięć. Wielkość w/w podniesienia dotyczącego stropów o rozpiętości 6,3÷6,6 m wynosi 2,0÷2,5 cm.

6. Zastosowane materiały konstrukcyjne

- drewno klejone - klasy GL32c, GL24c
- beton konstrukcyjny – C20/25
- beton podkładowy – C12/15
- stal zbrojeniowa kl. A-IIIN – BSt500S i kl. AII –St50B
- cegła pełna, pustaki ceramiczne – fb=15 MPa, zaprawa cem-wap kl.M10
- blacha dachowa trapezowa gr. 1mm – T160
- płyty korytkowe zamknięte szerokości 0,30 w strefie tzw. worka śnieżnego i 0,60m w części pozostałej

Projektował : A.Magdoń

Rzeszów maj 2012 r

Część graficzna

Rys. nr 1 - Rzut fundamentów
2 - Schemat konstrukcyjny fundamentów, Poz. 7.1-7.8 – ławy
3 " " parteru
4- " " piętra
5- .....
6- Poz. 7.9 Stopa fundamentowa F1 w osi A
7- " " " " F1.1, F1.2 "
8- Poz. 7.10 " " F2 w osi C
9- Poz. 7.11 Stopa bliźniacza F2.1
10- " " " " F2.2
11- Poz. 7.12 Stopa fundamentowa F3 w osi D
12- Poz. 7.13 Stopa fundamentowa F4 w osi E
13- Poz. 7.14 Stopa fundamentowa F5 w osi E-1.1
Poz. 7.15 Stopa fundamentowa F6 w osi 1i 7
14- Poz. 4.1 Słup S1 w osi A
Poz. 4.2 Słup S2 w osi C
15 - Poz. 4.1, Słup S1.1, S1.1*
- Poz.4.2 Słup S.2.1, S2.1*
16 - Poz. 4.3 Słup-rdzeń R2 w osi D
Poz. 4.5 Rdzeń R1 w osi A
17 - Poz. 4.3.1 Słup S4 w osi D-6
18 - Poz. 4.4 Słup S3 w osi E
19 - Poz.4.6 Rdzeń R3 w ścianach szczytowych hali oś 1i 7
20 - Poz. 5.1.1 Schody wewn. między osiami 1.1-2
21 - " 5.1.2 " " " " 5.1-6
22 - Poz. 5.2.0 Płyta trybuny w części środkowej
23 - Poz. 5.21 Płyta trybuny przy schodach wejściowych na trybunę
Poz. 5.2.2 " " nad wejściem + schody na trybuny
24 – Poz. 5.2.3 Belka BW3 trybun w osi B
Poz. 5.2.4 Belka BW1 trybun w osi B
25 – Poz. 5.2.5 Belka BW2 trybun w osi C
26 - Poz. 3.1, 3.2 Zbrojenie płyty stropowej parteru
27 - Poz. 2.2.1 Żebro Ż1 stropu parteru i I piętra
28 - Poz. 2.2.2 Żebro Ż2 stropu parteru i I piętra
29 - Poz. 3.5.1, 3.5.2 Belki stropu " " w osi D
30 - Poz. 3.6.1, 3.6.2 Belki parteru w osi E
31 - Poz. 3.7.1, 3.7.2, 3.7.3, Płyta dachowa przewiązki,
- Poz 3.4 Nadproże drzwiowe korytarza
32 - Poz. 2.1 Zbrojenie płyty stropowej piętra
33 - Poz. 2.3 Podciąg stropu piętra w osi D
34 - Poz. 2.4 Belka piętra w osi E
35 - Poz. 2.5 " wieńcząca w osi A
36 - Poz. 2.6 Belka piętra w osi C
37 - Poz. 2.7 Belka- wymian przy otworze wentylacji mechanicznej
- Poz. 2.8 Belka wieńcząca w osi C
38 - Wieńce i rdzenie ściany szczytowej ,
Detal łączenia i oparcia blach fałdowych
39 - Poz. 2.9 Gzyms, Poz.2.10 Nadproże okienne w korytarzu Ip
Poz. 2.11 Zbrojenie pasm wylewanych dachu,
Rdzeń R4, R5 Wieńce W1, W2, W3

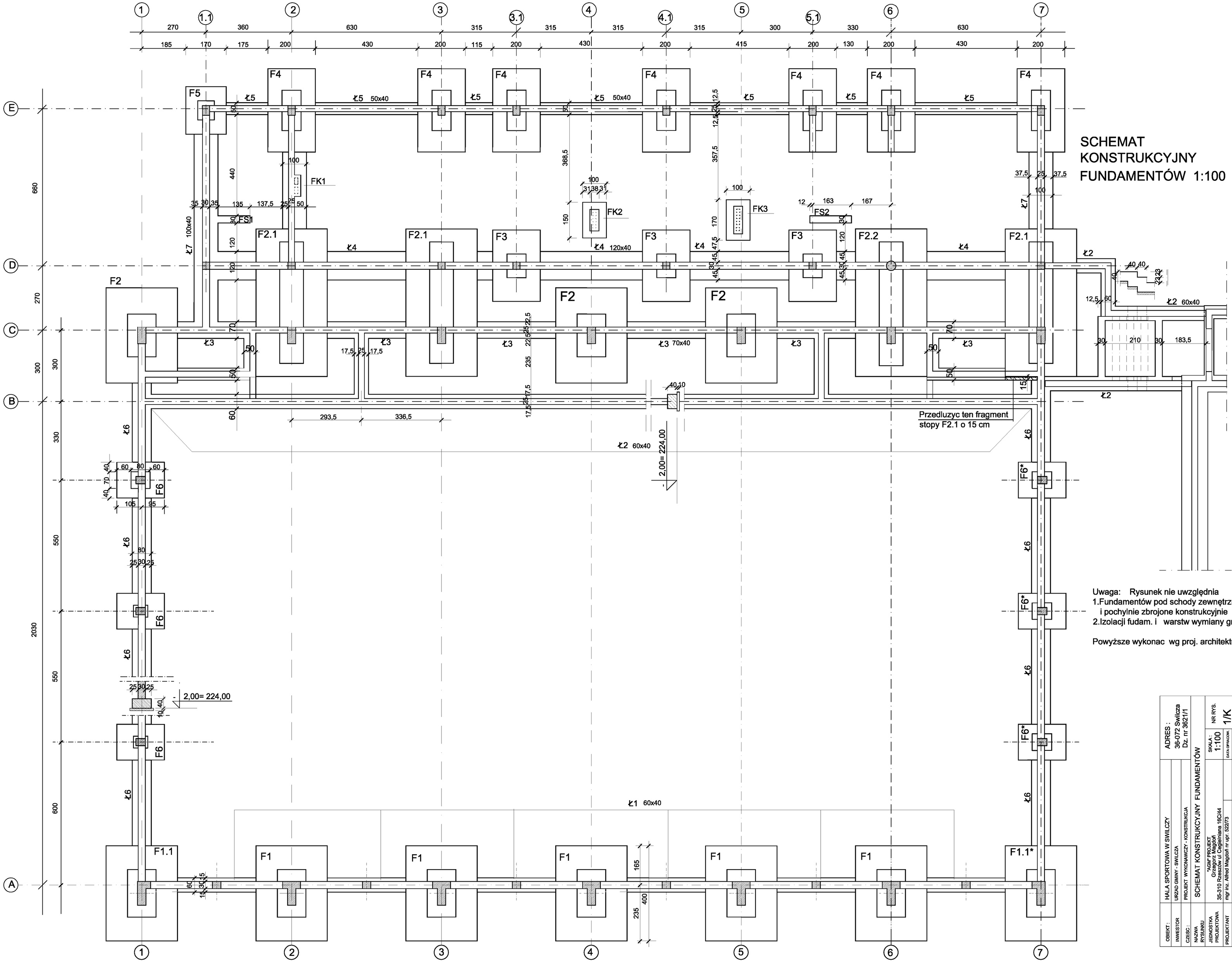

SCHEMAT
KONSTRUKCYJNY
FUNDAMENTÓW 1:100
Przedluzyc ten fragment
stopy F2.1 o 15 cm
2,00= 224,00
Uwaga: Rysunek nie uwzględnia
1.Fundamentów pod schody zewnętrzne
i pochylnie zbrojone konstrukcyjnie
2.Izolacji fudam. i warstw wymiany gruntu
Powyższe wykonac wg proj. architektury
OBIEKT : HALA SPORTOWA W SWILCZY
INWESTOR URZĄD GMINY - SWILCZA
CZĘŚĆ : PROJEKT WYKONAWCZY - KONSTRUKCJA
NAZWA RYSUNKU SCHEMAT KONSTRUKCYJNY FUNDAMENTÓW
JEDNOSTKA PROJEKTOWA "AGM" PROJEKT Grzegorz Magdoń 35-310 Rzeszów ul Cegielniana 16C/44
PROJEKTANT mgr inż. Alfred Magdoń nr upr. 522/73
ADRES : 36-072 Swilcza Dz. nr 3621/1
SKALA : 1:100
NR RYS. 1/K
DATA OPRACOW. kwiecień 2012

SCHEMAT KONSTRUKCYJNY FUNDAMENTÓW

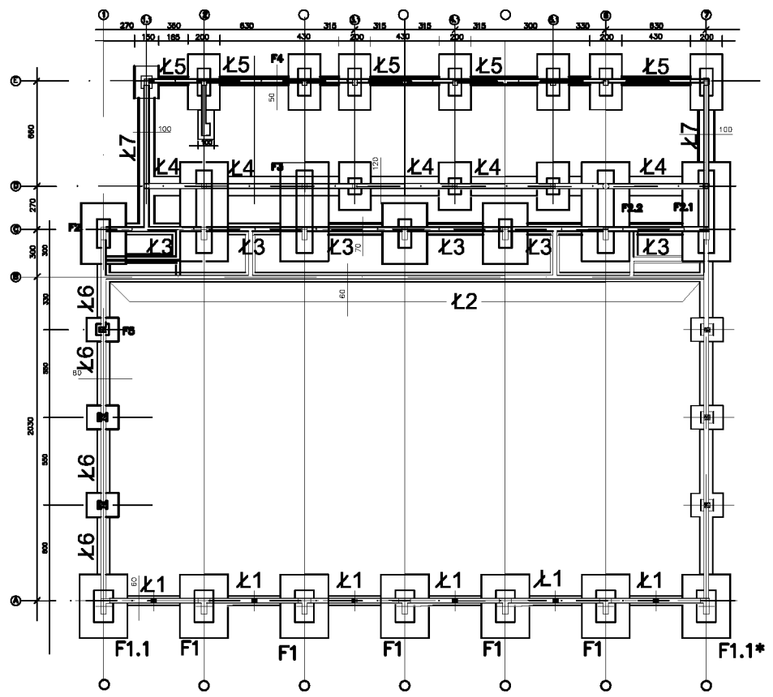

Ł5

mb 1,85+4,30x3+1,15+4,15+1,30=21,35m

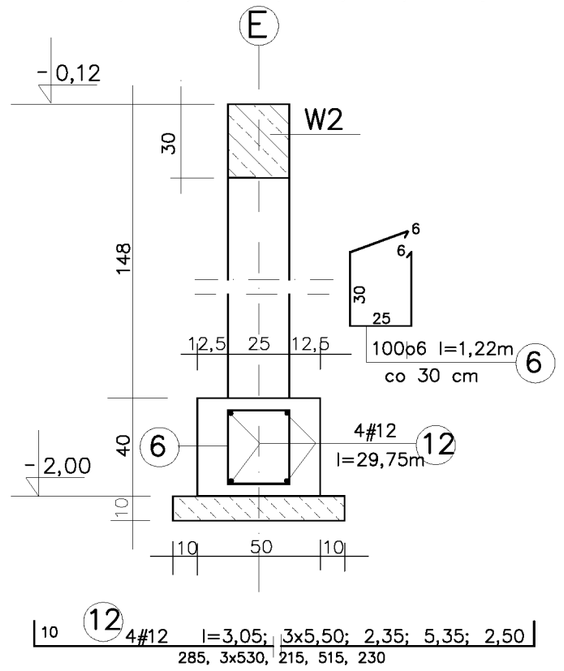

Ł6

mb 3,60x2+4,00x4+3,375x2=29,95m

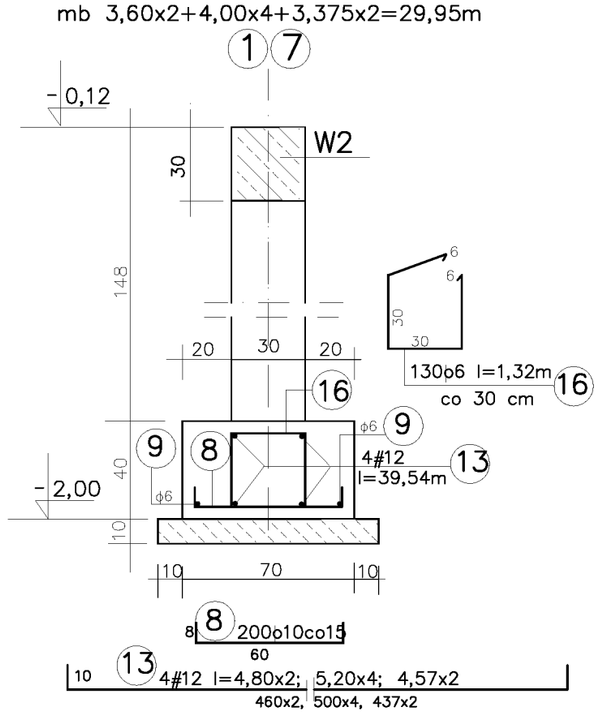

Ł7

mb 7,875+3,275=11,15m

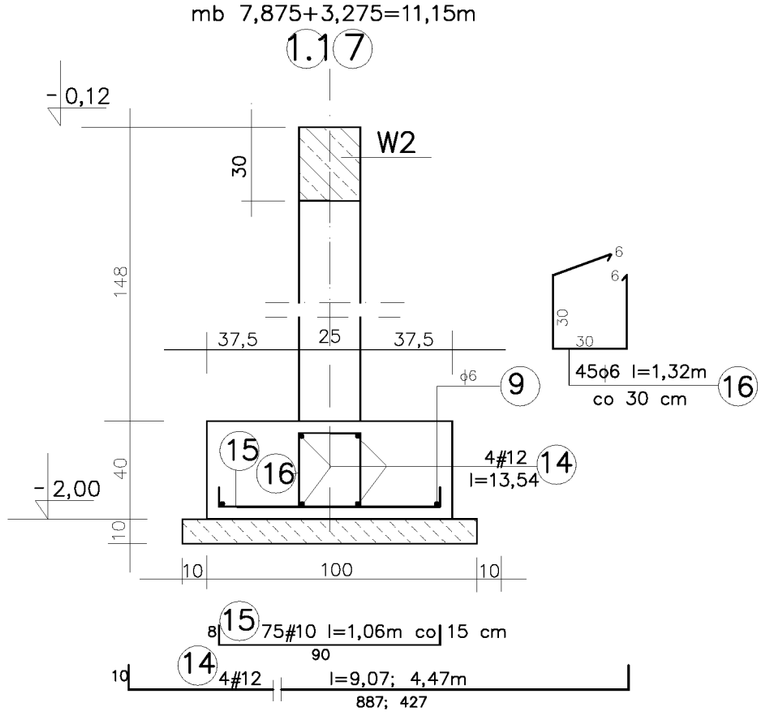

Ł1

mb 3,30 szt.6

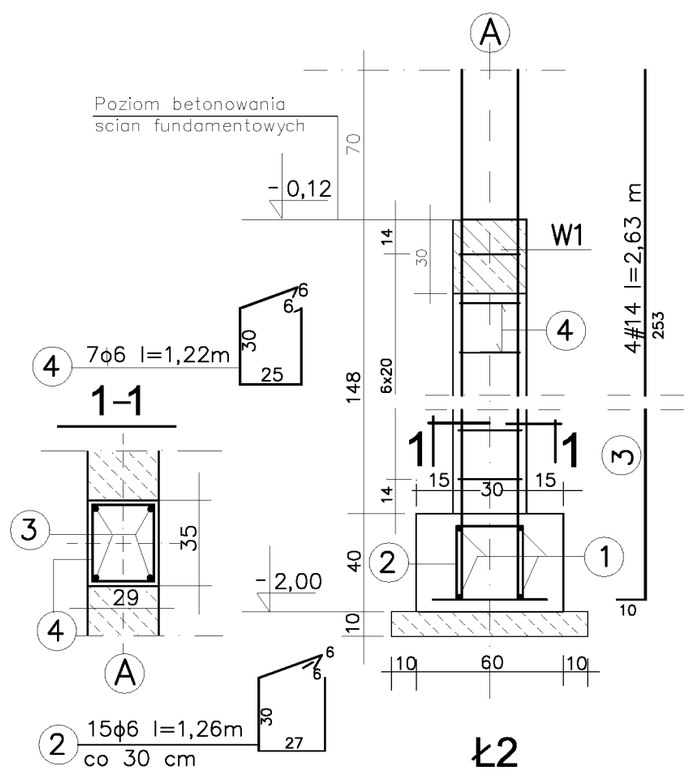

Ł1 – WIDOK

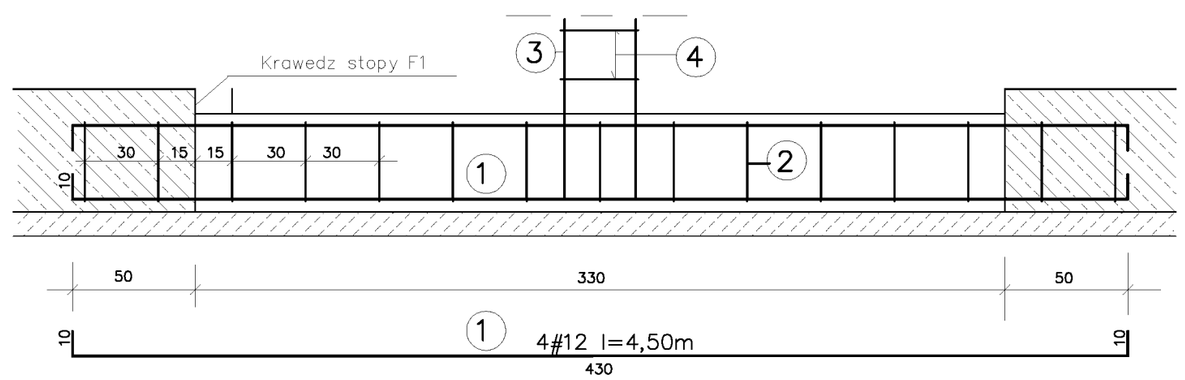

Ł2

mb 37,15+12,00 /przew/

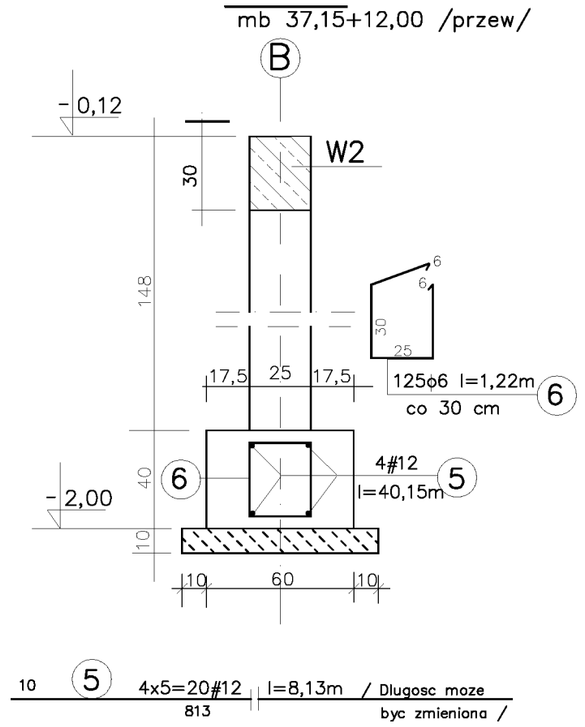

Ł3

mb 3,40x3+3,50x1+3,30x2=20,30m

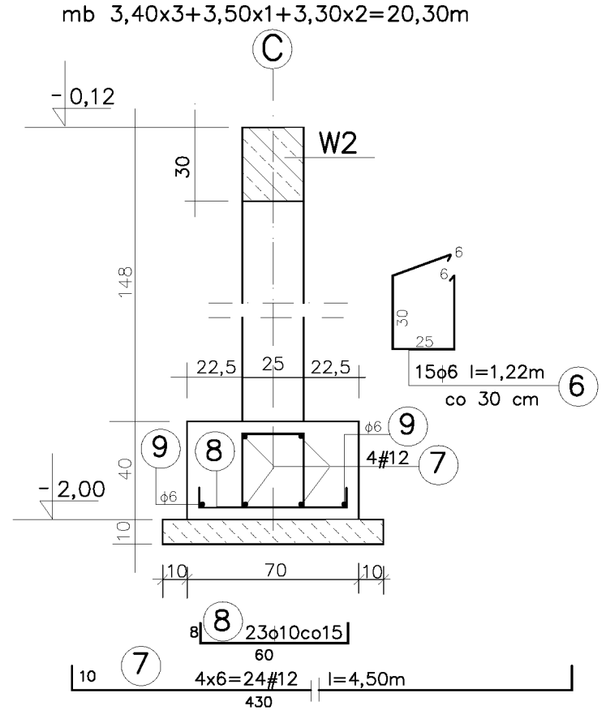

Ł4

mb 1,60+3,30x2+0,65+4,30+4,15+0,80=18,10m

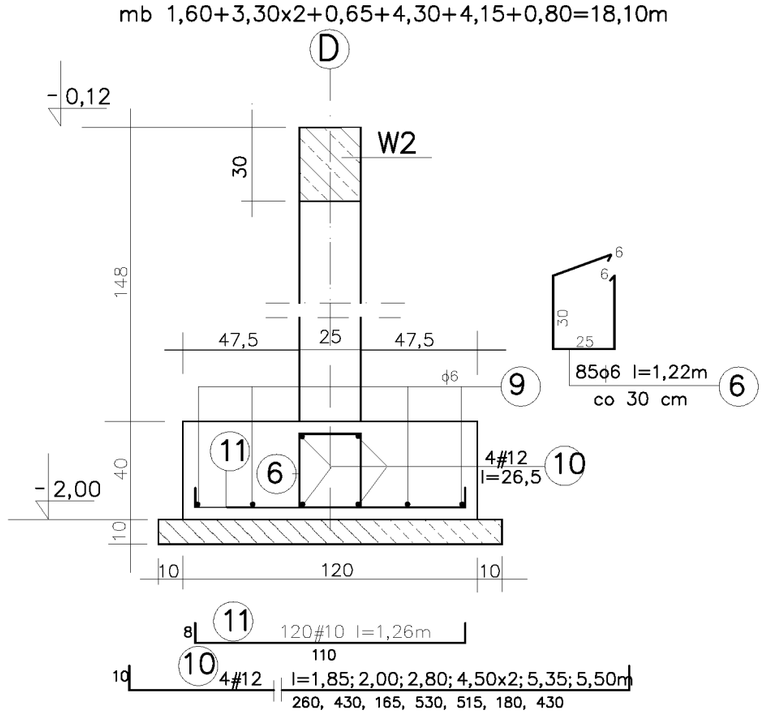

BETON C20/25
STAL ZBROJEN. BST500, St50B

ZESTAWIENIE STALI ZBROJENIOWEJ

NAZWA ELEM.	PRET NR	SREDNICA mm ϕ	SREDNICA mm #	DLUGOSC cm	LICZBA szt w elem.	RAZEM LICZBA szt	DLUGOSC CALKOWITA m ST50–B ϕ 6	BST 500 #10	BST 500 #12	BST 500 #14
Ł 1 szt. 6	1		12	450	4	24			108,00	
	2	6		126	15	90	113,40			
	3		14	263	4	24				63,12
	4	6		122	7	42	51,24			
Ł 2 szt. 1	5		12	813	20	20			162,60 +48,00	
	6	6		122	125	125 +40	201,13			
Ł 3 szt. 6	6	6		122	15	90	109,80			
	7		12	450	4	24			108,00	
	8		10	76	23	138		104,88		
	9	6		360	2	12	43,20			
Ł 4 szt. 1	6	6		122	85	85	103,70			
	9	6		2050	4	4	82,00			
	10		12	2650	4	4			106,00	
	11		10	126	120	120		151,20		
Ł 5 szt. 1	6	6		122	100	100	122,00			
	12		12	2975	4				119,00	
Ł 6 szt. 1	8		10	76	200	200		152,00		
	9	6		3155	2	2	63,10			
	13		12	3954	4	4			158,16	
	16	6		132	100	100	132,00			
Ł 7 szt. 1	9	6		1195	2	2	23,90			
	14		12	1354	4	4			54,16	
	15		10	106	75	75		79,50		
	16	6		132	45	45	59,40			
DLUGOSC OGOLEM :							1055,94	487,58	863,92	63,12
MASA JEDNOSTKOWA kg/m							0,222	0,617	0,888	1,21
MASA OGOLEM kg							234,42	300,84	767,20	76,38

OBIEKT :	HALA SPORTOWA W SWILCZY	ADRES : 36–072 Swilcza Dz. nr 3621/1	
INWESTOR	URZAD GMINY – SWILCZA		
CZESC :	PROJEKT WYKONAWCZY – KONSTRUKCJA		
NAZWA RYSUNKU	Poz. 7.1–7.8 FUNDAMENTY–ZBROJENIE LAW FUND.		
JEDNOSTKA PROJEKTOWA	"AGM" PROJEKT Grzegorz Magdoń 35–310 Rzeszów ul Cegielniana 16C/44		SKALA : 1:25
PROJEKTANT	mgr inz. Alfred Magdon nr upr. 522/73	DATA OPRACOW. KWIECIEN 2012	NR RYS. 2/K

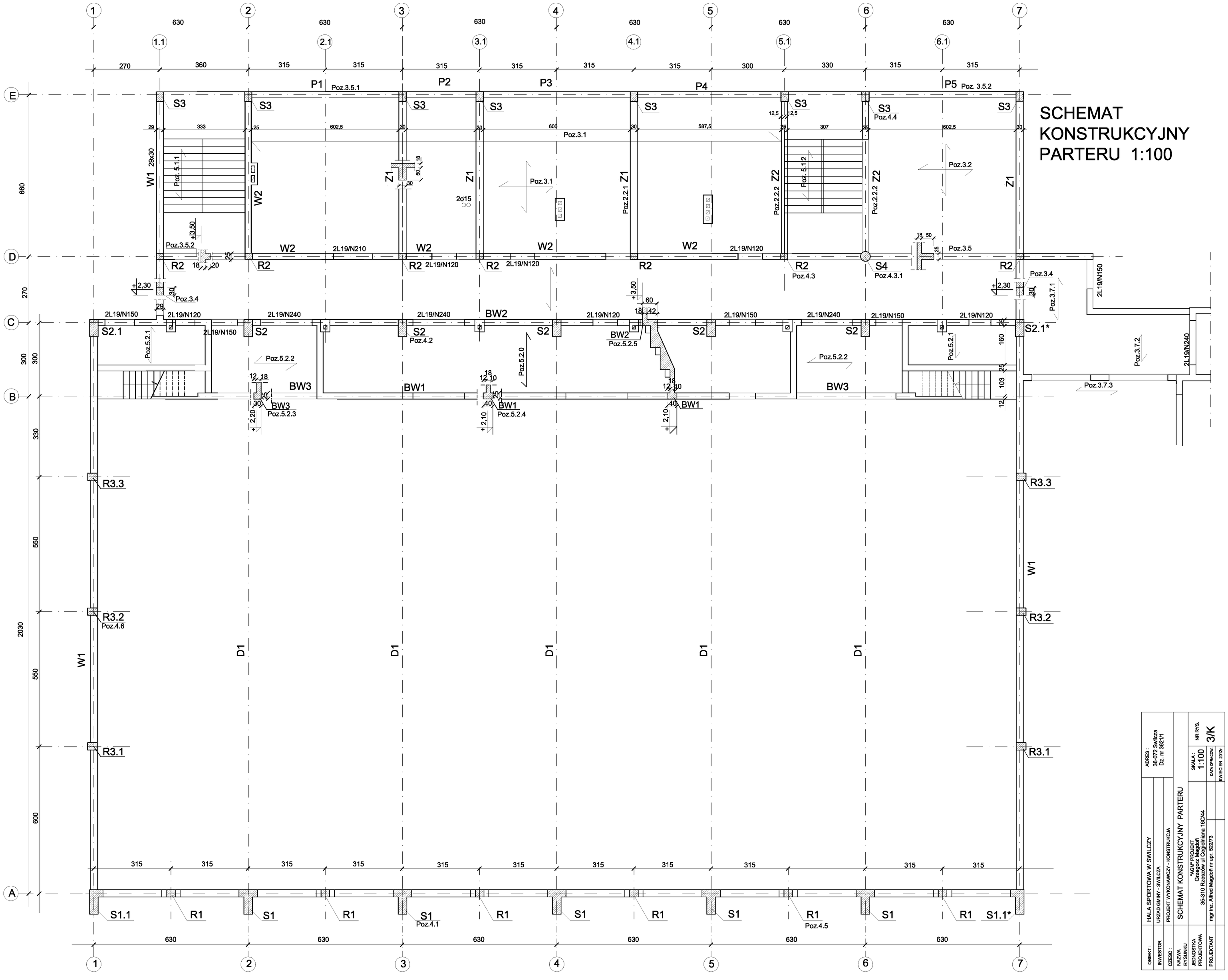

OBIEKT:	HALA SPORTOWA W SWILCZY
INWESTOR	URZĄD GMINY - SWILCZA
CZĘŚĆ:	PROJEKT WYKONAWCZY - KONSTRUKCJA
NAZWA RYSUNKU	SCHEMAT KONSTRUKCYJNY PARTERU
JEDNOSTKA PROJEKTOWA	"AGP" PROJEKT Grzegorz Magoń 35-310 Rzeszów ul Cegielniana 16C/44
PROJEKTANT	mgr inz. Alfred Magoń nr upr. 52/73
ADRES:	36-072 Świlcza Dz. nr 382/1/1
SKALA:	1:100
DATA OPRACOW.	KWIECIEŃ 2012r
NR RYS.	3/K

SCHEMAT KONSTRUKCYJNY PIETRA 1:100

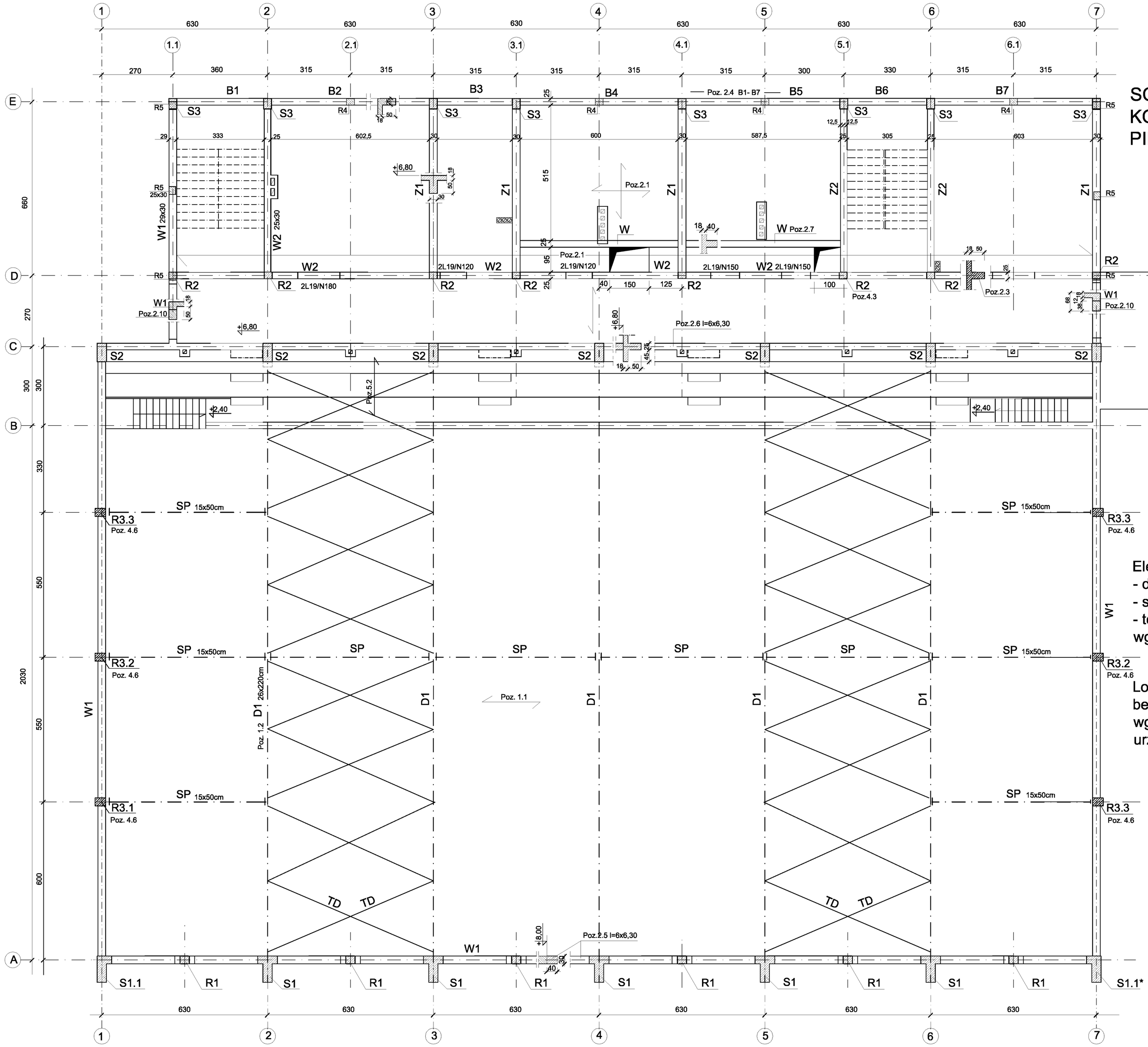

Elementy drewniane dachu
- dzwigary D1
- stezenia podluzne SP
- tezniki dachowe
wg rozwiazañ wytwórcy

Lokalizację i przekrój dodatkowych belek do montazu koszy glównych wg wymagań dostawcy tych urzadzeń

OBIEKT:	HALA SPORTOWA W SWILCZY
INWESTOR	URZAD GMINY - SWILCZA
CZESC:	PROJEKT WKONAWCZY - KONSTRUKCJA
NAZWA RYSUNKU	SCHEMAT KONSTRUKCYJNY PIETRA
JEDNOSTKA PROJEKTOWA	"AGM" PROJEKT Grzegorz Magdoñ 35-310 Rzeszów ul Cegielniana 16C/44
PROJEKTANT	mgr inz. Alfred Magdoñ nr upr. 522/73
ADRES:	36-072 Swilcza Dz. nr 3621/1
SKALA:	1:100
DATA OPRACOW.	KWIECIEN 2012
NR RYS.	4/K

Poz. 7.9 STOPA "F-1" szt. 5 1:25

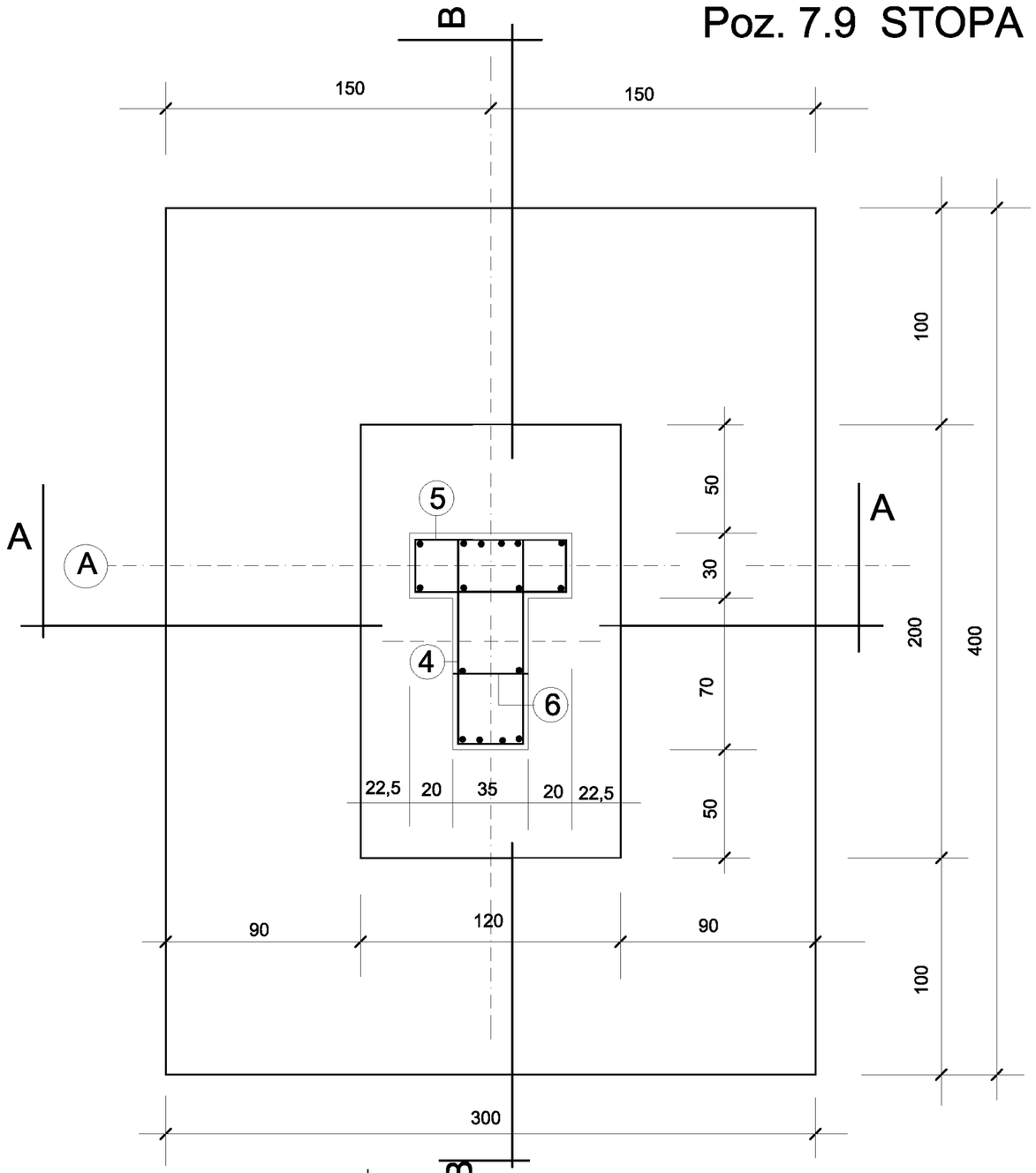

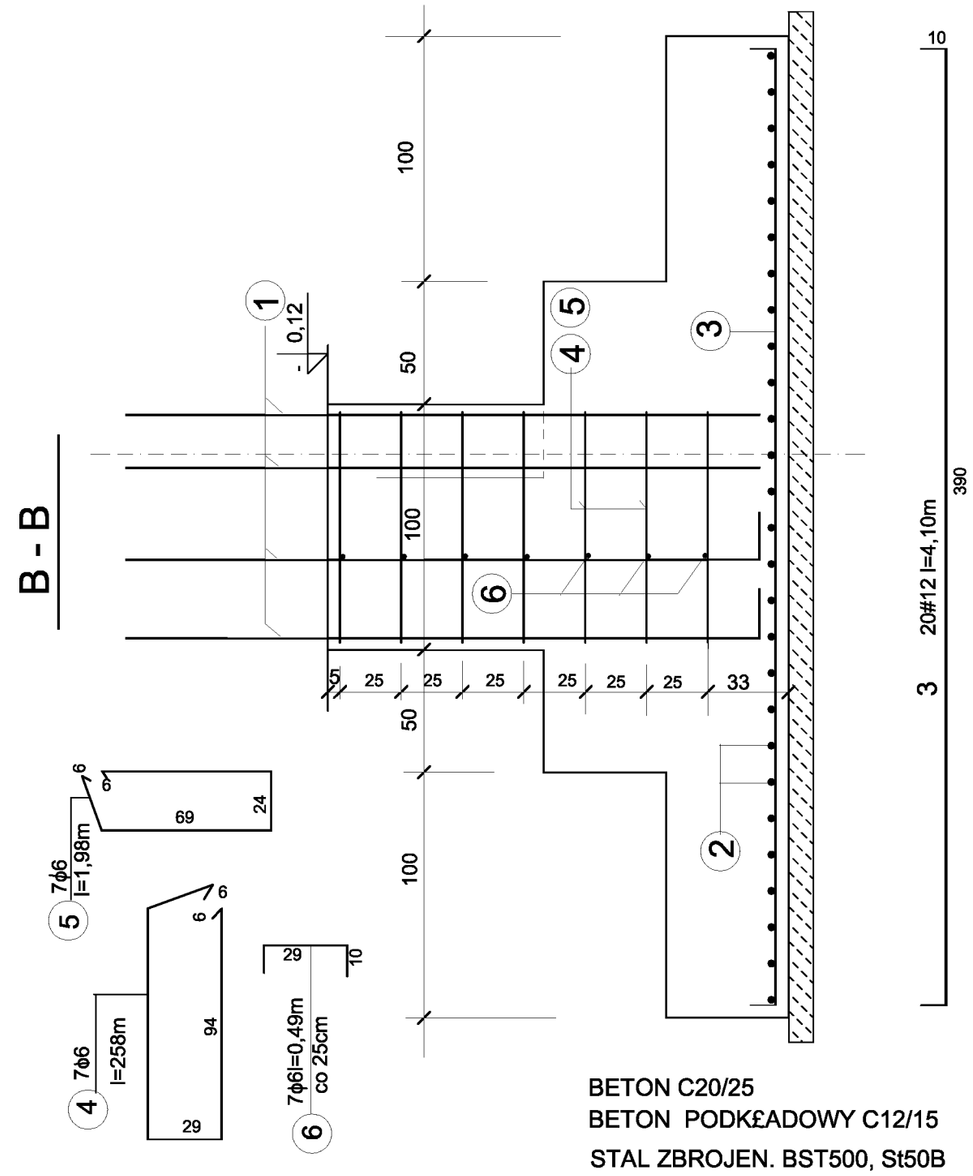

BETON C20/25
BETON PODK£ADOWY C12/15
STAL ZBROJEN. BST500, St50B

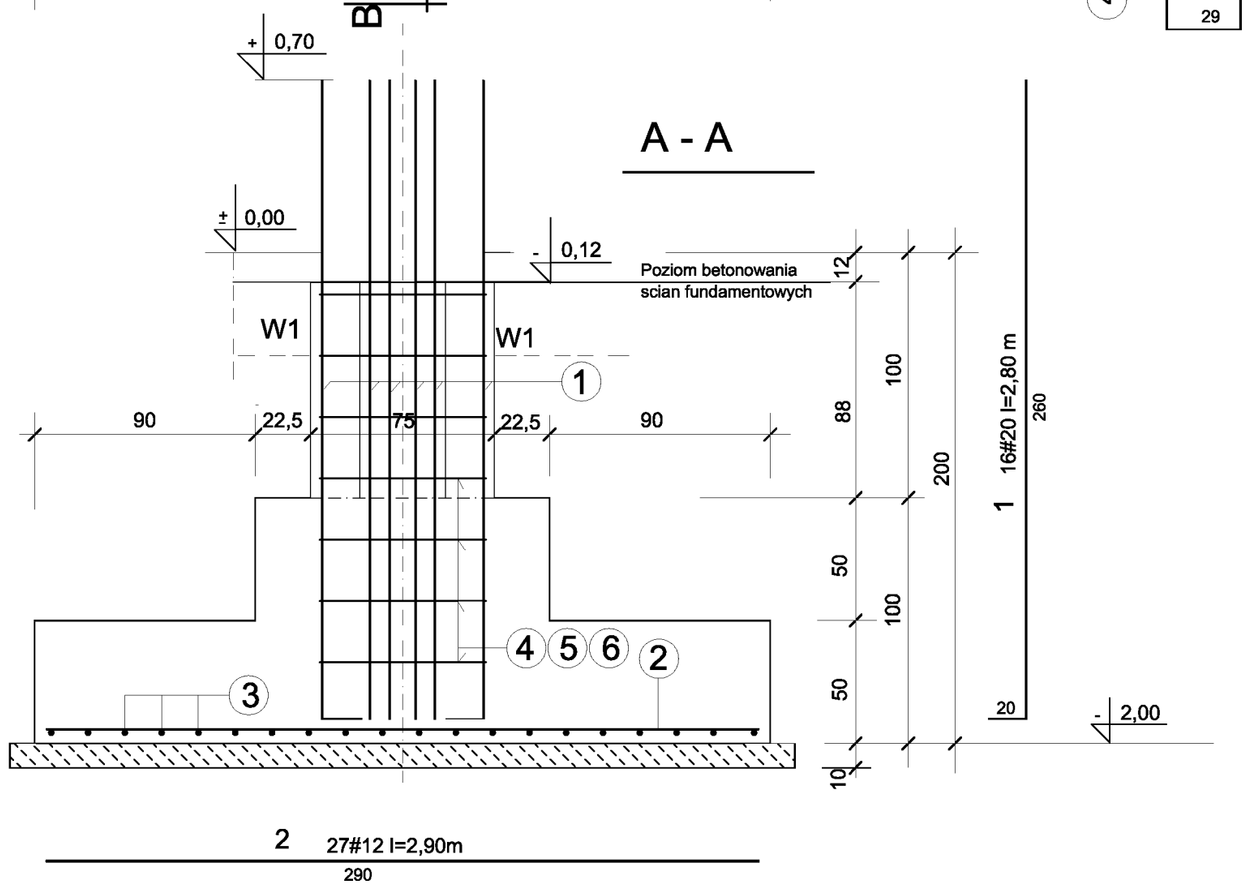

2 27#12 l=2,90m
290

ZESTAWIENIE STALI ZBROJENIOWEJ

PRET NR	SREDNICA mm		DLUGOSC cm	LICZBA szt	DLUGOSC CALKOWITA m		
					ST50-B	BST 500	
	ϕ	#			ϕ 6	# 12	# 20
1		20	280	16			44,80
2		12	290	27		78,30	
3		12	410	20		82,00	
4	6		258	7	18,06		
5	6		198	7	13,86		41,03
6	6		49	7	3,43		
DLUGOSC OGOLEM :					35,35	160,30	85,83
MASA JEDNOSTKOWA kg/m					0,222	0,888	2,47
MASA OGOLEM kg					7,85	142,35	212,00
DLA 5-ciu szt					39,24	711,75	1060

OBIEKT :	HALA SPORTOWA W SWILCZY	ADRES : 36-072 Swilcza Dz. nr 3621/1	
INWESTOR	URZAD GMINY - SWILCZA		
CZESC :	PROJEKT WYKONAWCZY - KONSTRUKCJA		
NAZWA RYSUNKU	Poz. 7.9 STOPA FUNDAMENTOWA " F1"		
JEDNOSTKA PROJEKTOWA	"AGM" PROJEKT Grzegorz Magdoń 35-310 Rzeszów ul Cegielniana 16C/44		SKALA : 1:25
PROJEKTANT	mgr inz. Alfred Magdon nr upr. 522/73	DATA OPRACOW.	NR RYS. 6/K
SPRAWDZAJACY		Kwiecień 2012	

Poz. 7.9 STOPA F1.1 i F1.1* szt. 1+1 1:25

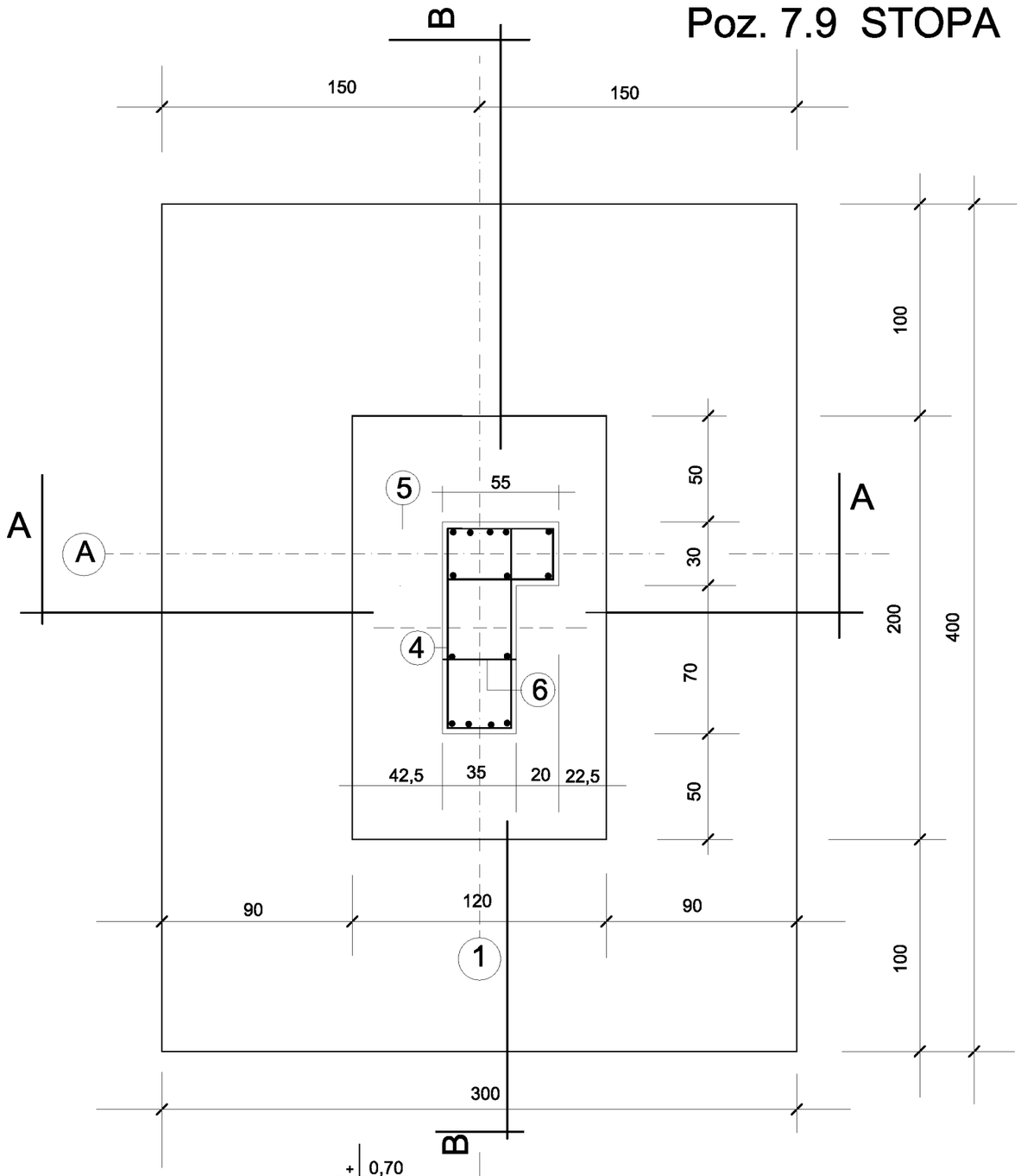

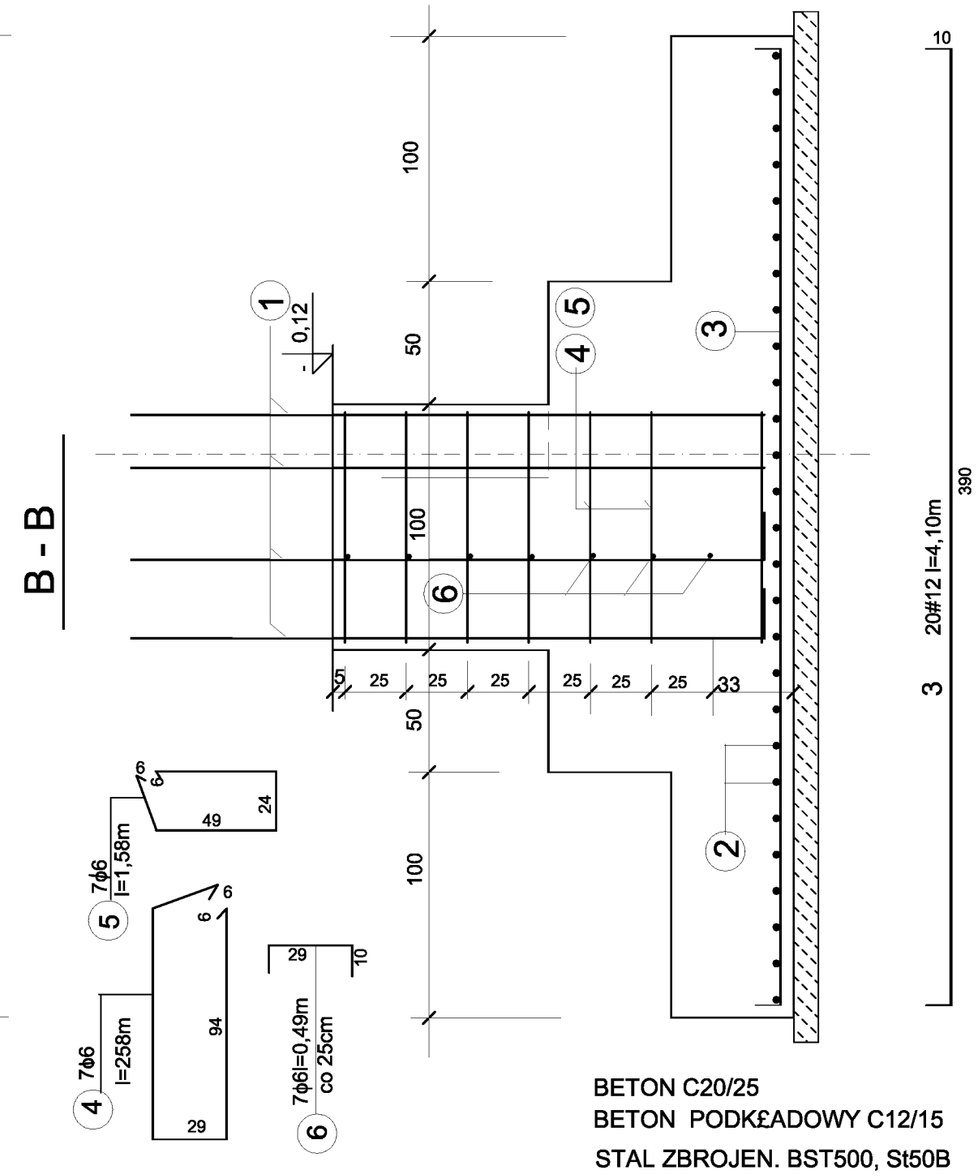

BETON C20/25
BETON PODK£ADOWY C12/15
STAL ZBROJEN. BST500, St50B

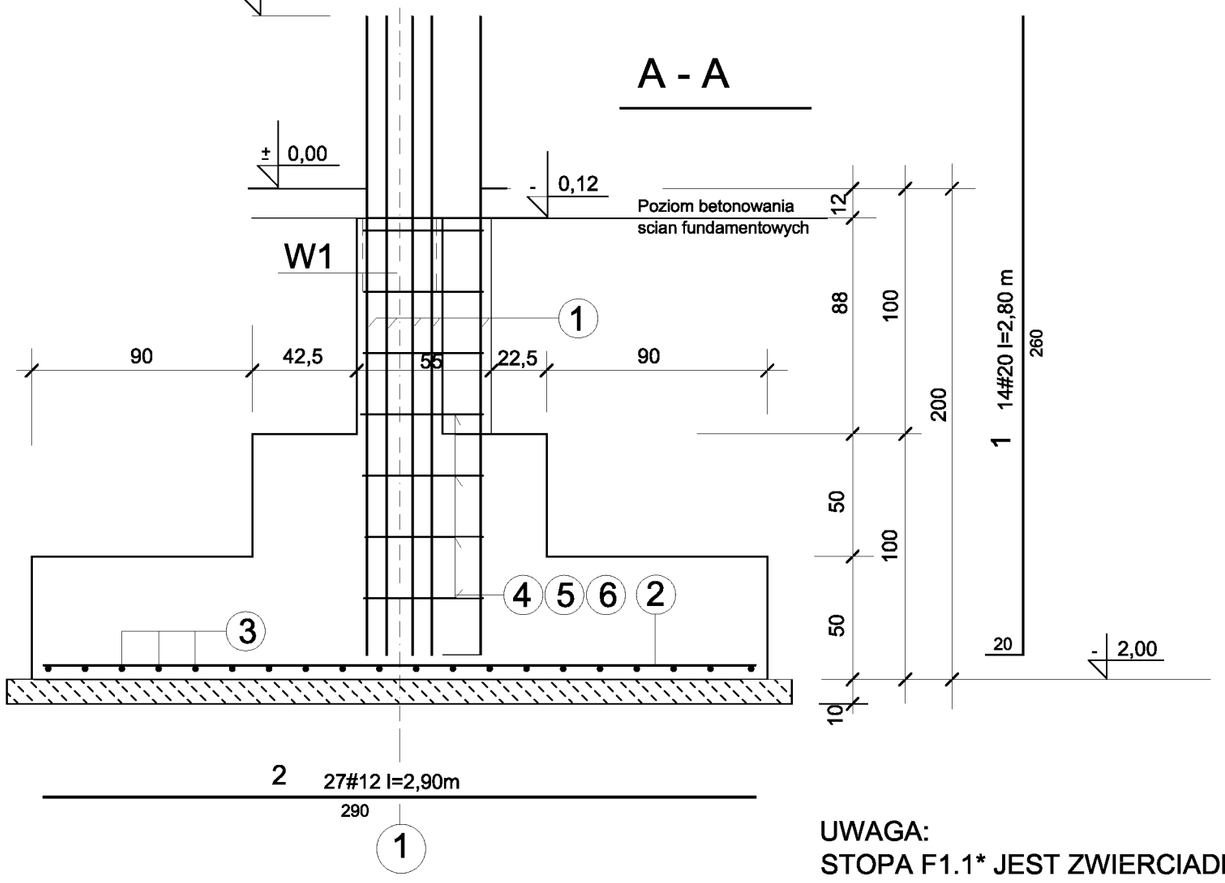

ZESTAWIENIE STALI ZBROJENIOWEJ

PRET NR	SREDNICA mm		DLUGOSC cm	LICZBA szt	DLUGOSC CALKOWITA m		
					ST50-B	BST 500	
	φ	#			φ 6	# 12	# 20
1		20	280	14			39,20
2		12	290	27		78,30	
3		12	410	20		82,00	
4	6		258	7	18,06		
5	6		158	7	11,06		41,03
6	6		49	7	3,43		
DLUGOSC OGOLEM :					32,55	160,30	80,23
MASA JEDNOSTKOWA kg/m					0,222	0,888	2,47
MASA OGOLEM kg					7,23	142,35	198,17
DLA 2-óch szt					14,45	711,75	396,34

UWAGA:
STOPA F1.1* JEST ZWIERCIADLANYM
ODBICIEM STOPY F1.1 WZGL. OSI 1

OBIEKT :	HALA SPORTOWA W SWILCZY	ADRES : 36-072 Swilcza Dz. nr 3621/1	
INWESTOR	URZAD GMINY - SWILCZA		
CZESC :	PROJEKT WYKONAWCZY - KONSTRUKCJA		
NAZWA RYSUNKU	Poz. 7.9 STOPA FUNDAMENTOWA " F1.1" , F1.1*		
JEDNOSTKA PROJEKTOWA	"AGM" PROJEKT Grzegorz Magdoń 35-310 Rzeszów ul Cegielniana 16C/44		SKALA : 1:25
PROJEKTANT	mgr inz. Alfred Magdon nr upr. 522/73	DATA OPRACOW. Kwiecień 2012	NR RYS. 7/K

Poz. 7.10 STOPA "F-2" szt. 3 1:25

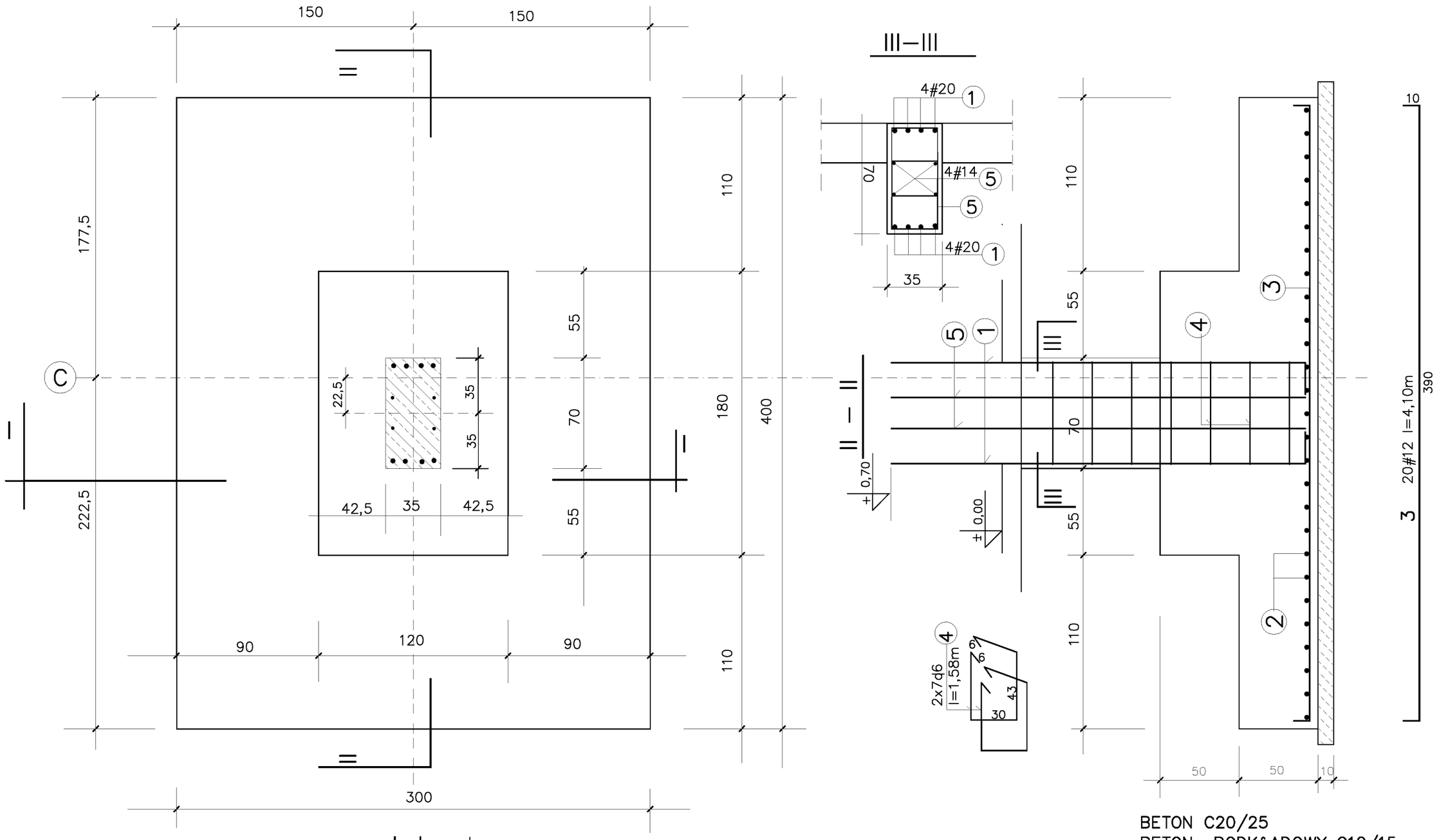

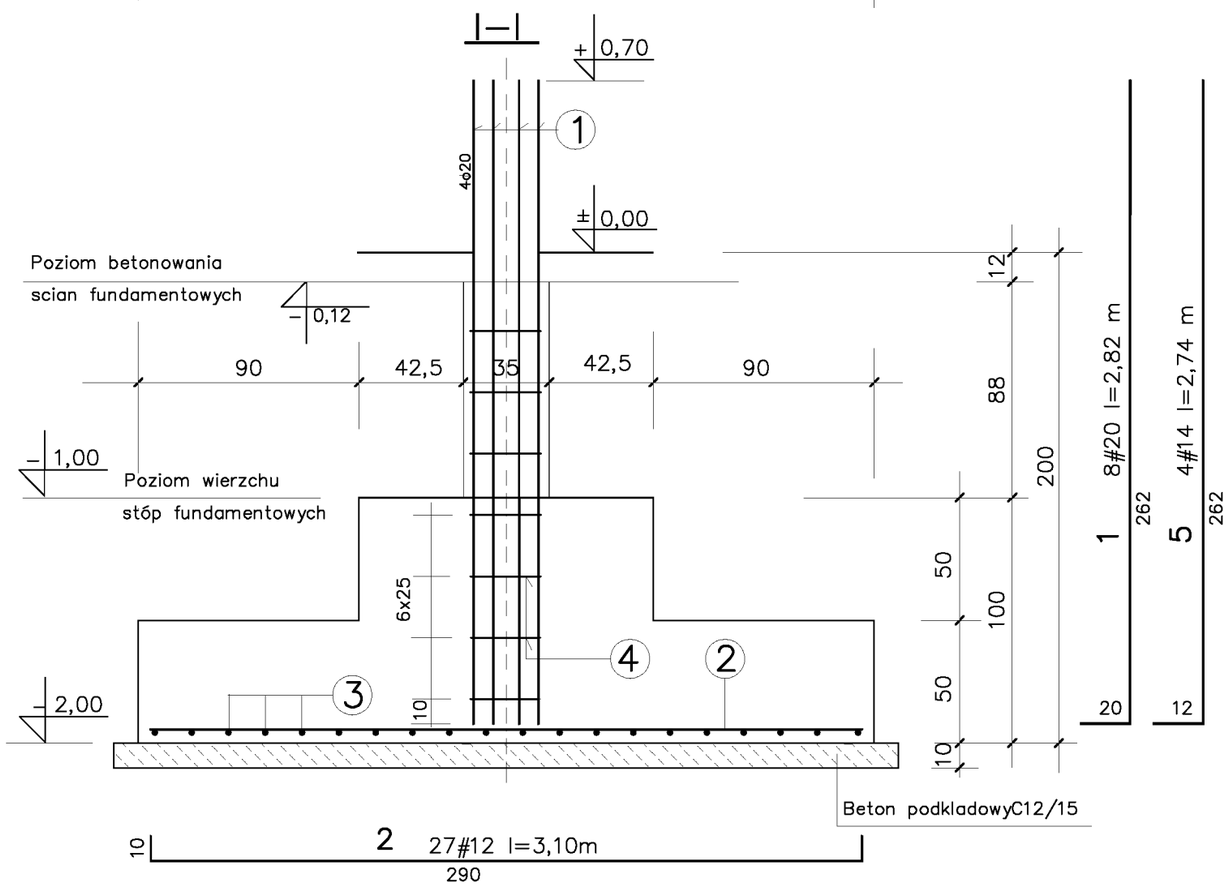

BETON C20/25
BETON PODK£ADOWY C12/15
STAL ZBROJEN. BST500, St50B

ZESTAWIENIE STALI ZBROJENIOWEJ

PRET NR	SREDNICA mm		DLUGOSC cm	LICZBA szt	DLUGOSC CALKOWITA m			
					ST50–B	BST 500		
	φ	#			φ 6	#12	#14	#20
1		20	282	8				22,56
2		12	310	27		83,70		
3		12	410	20		82,00		
4	6		158	14	22,12			
5		14	274	4			10,96	
DLUGOSC OGOLEM :					22,12	165,70	10,96	22,56
MASA JEDNOSTKOWA kg/m					0,222	0,888	1,21	2,47
MASA OGOLEM kg					4,91	147,14	13,26	55,72
DLA 3–ech szt					14,73	441,43	39,79	167,17

OBIEKT :	HALA SPORTOWA W SWILCZY	ADRES : 36–072 Swilcza Dz. nr 3621/1	
INWESTOR	URZAD GMINY – SWILCZA		
CZESC :	PROJEKT WYKONAWCZY – KONSTRUKCJA		
NAZWA RYSUNKU	Poz. 7.10 STOPA FUNDAMENTOWA " F2 "		
JEDNOSTKA PROJEKTOWA	"AGM" PROJEKT Grzegorz Magdoń 35–310 Rzeszów ul Cegielniana 16C/44		SKALA : 1:25
PROJEKTANT	mgr inz. Alfred Magdon nr upr. 522/73	DATA OPRACOW. KWIECIEN 2012	NR RYS. 8/K

Poz. 7.11 STOPA F2.1 szt.3 1:25

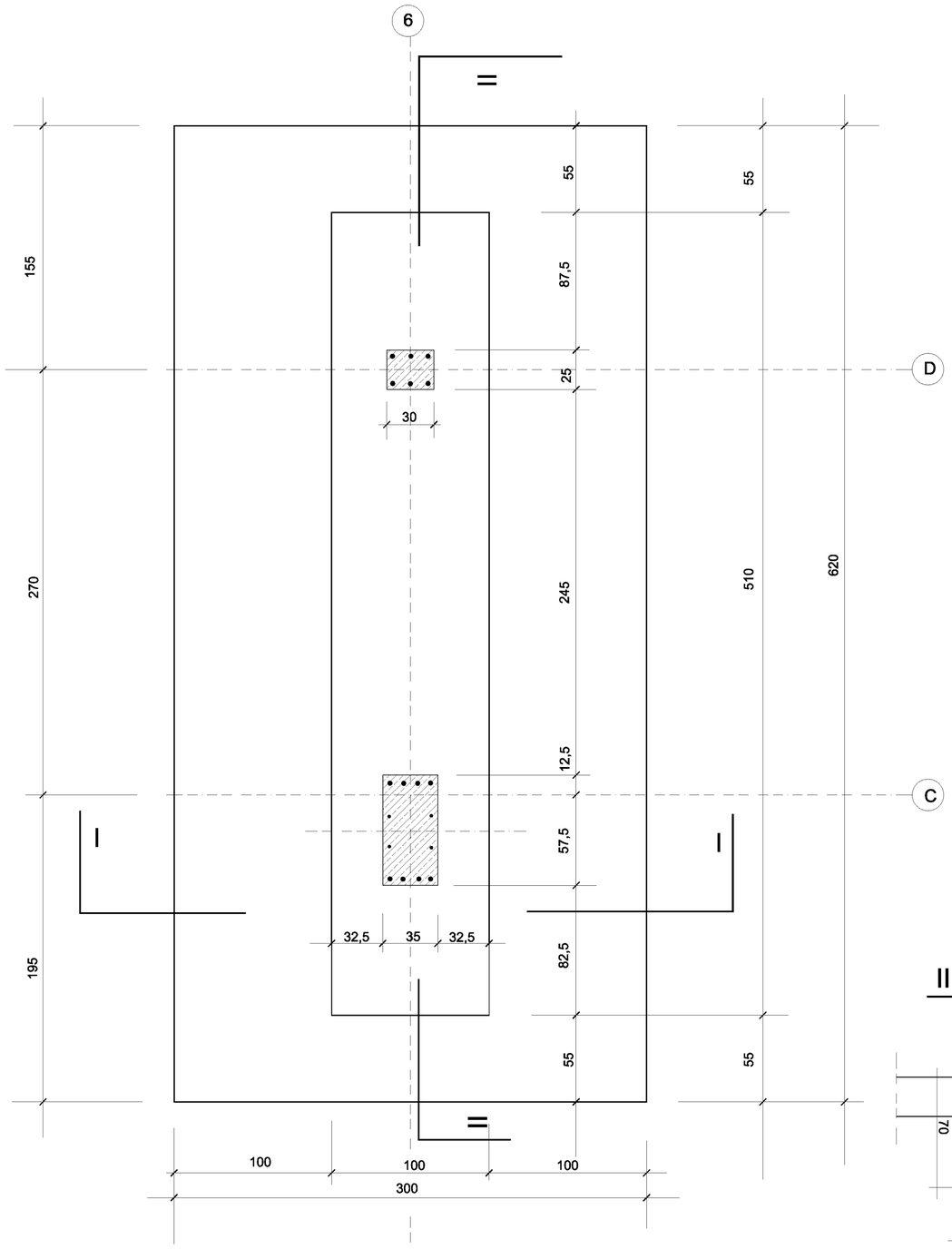

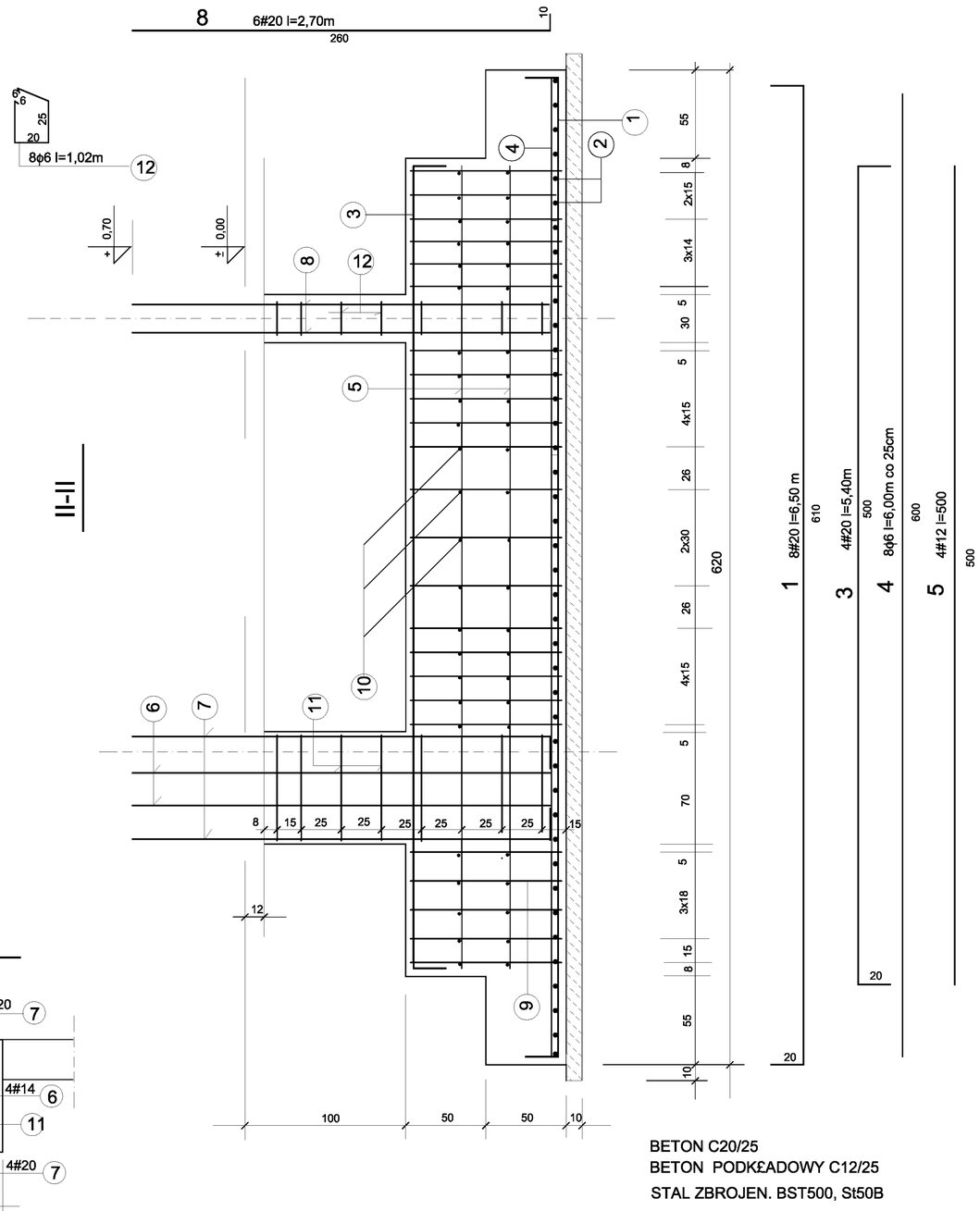

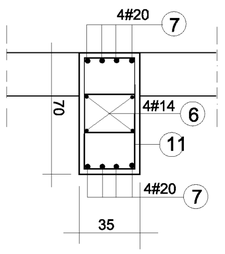

BETON C20/25
BETON PODK£ADOWY C12/25
STAL ZBROJEN. BST500, St50B

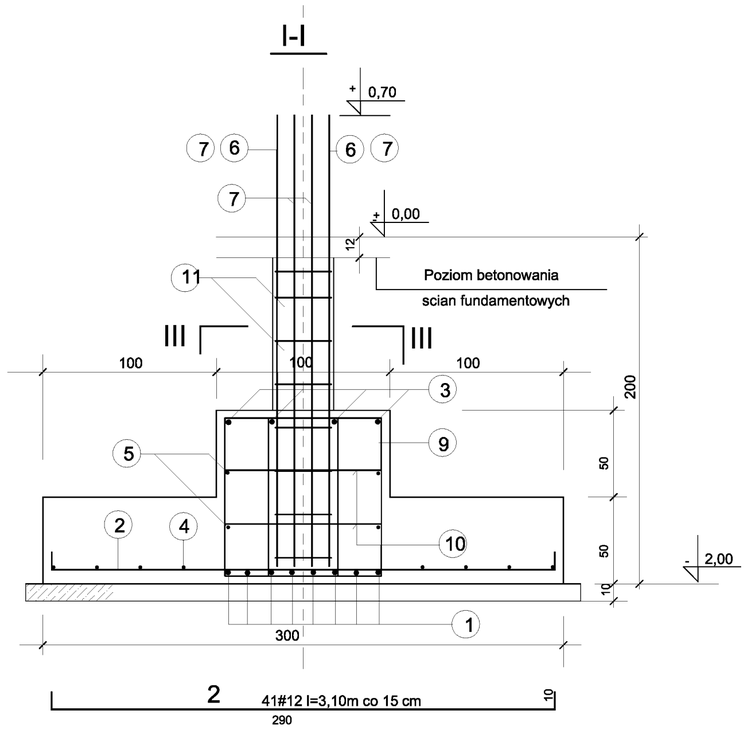

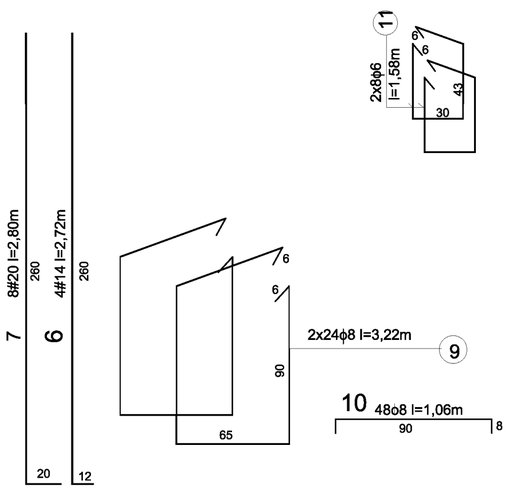

ZESTAWIENIE STALI ZBROJENIOWEJ

PRET NR	SREDNICA mm φ	SREDNICA mm #	DLUGOSC cm	LICZBA szt	DLUGOSC CALKOWITA m ST50B φ 6	ST50B φ 8	BST 500 # 12	BST 500 # 14	BST 500 # 20
1		20	650	8					52,00
2		12	310	41			127,10		
3		20	540	4					21,60
4	6		600	8	48,00				
5		12	500	4			20,00		
6		14	272	4				10,88	
7		20	280	8					22,40
8		20	270	6					16,20
9	8		322	48		154,56		41,03	
10	8		106	48		50,88			
11	6		158	16	25,28				
12	6		102	8	8,16				
DLUGOSC OGOLEM :					81,44	205,44	147,10	51,91	117,60
MASA JEDNOSTKOWA kg/m					0,222	0,395	0,888	1,21	2,47
MASA OGOLEM kg					18,08	81,15	130,62	62,81	290,47
DLA 3 szt					54,24	243,45	391,86	188,43	871,41

OBIEKT :	HALA SPORTOWA W SWILCZY	ADRES : 36-072 Swilcza Dz. nr 3621/1	
INWESTOR	URZAD GMINY - SWILCZA		
CZESC :	PROJEKT WYKONAWCZY - KONSTRUKCJA		
NAZWA RYSUNKU	Poz. 7.11 STOPA FUNDAM. BLIZNIACZA " F2.1"		
JEDNOSTKA PROJEKTOWA	"AGM" PROJEKT Grzegorz Magdoń 35-310 Rzeszów ul Cegielniana 16C/44	SKALA : 1:25	
PROJEKTANT	mgr inz. Alfred Magdon nr upr. 522/73	DATA OPRACOW. KWIECIEN 2012	NR RYS. 9/K

Poz. 7.11 STOPA F2.2 szt.1 1:25

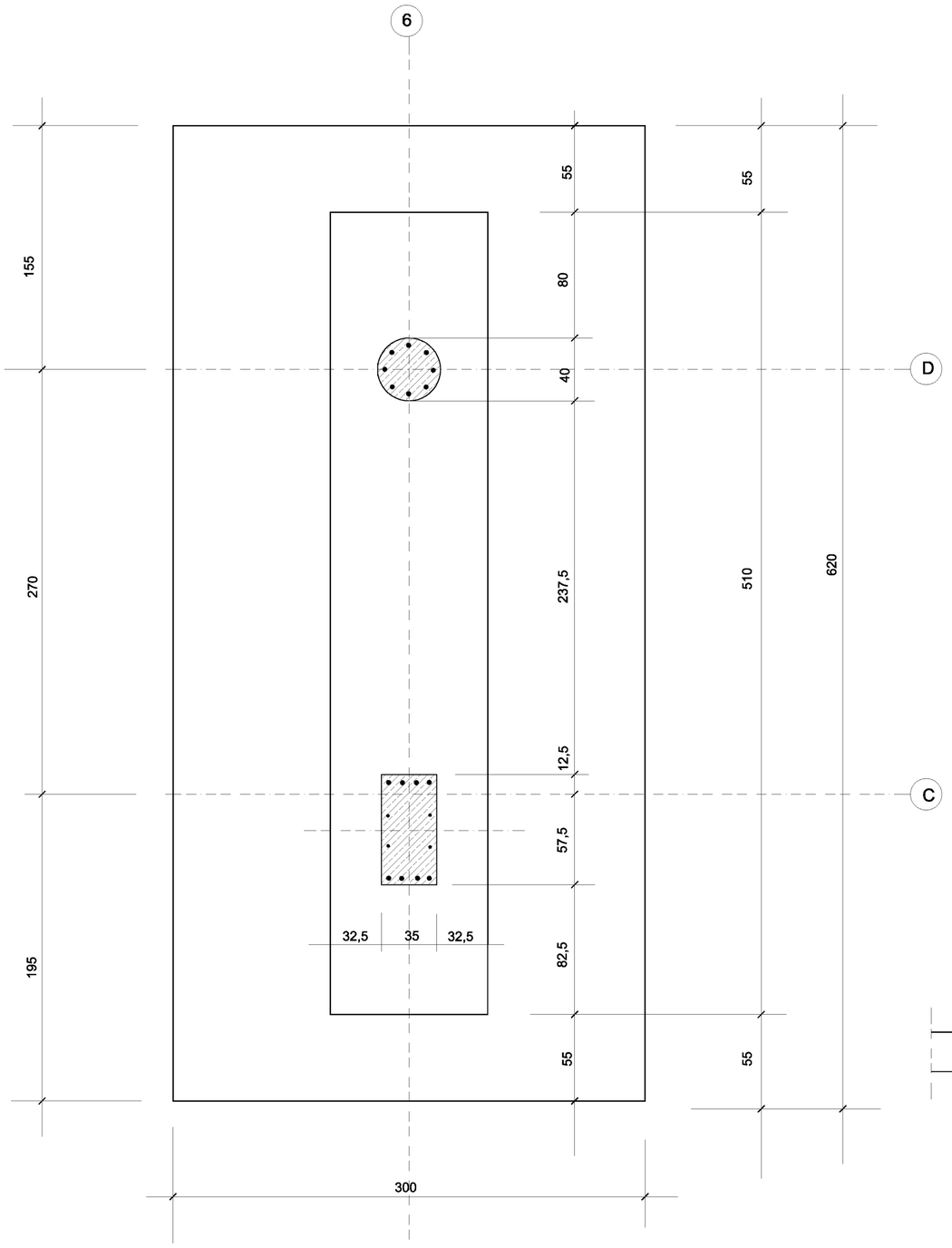

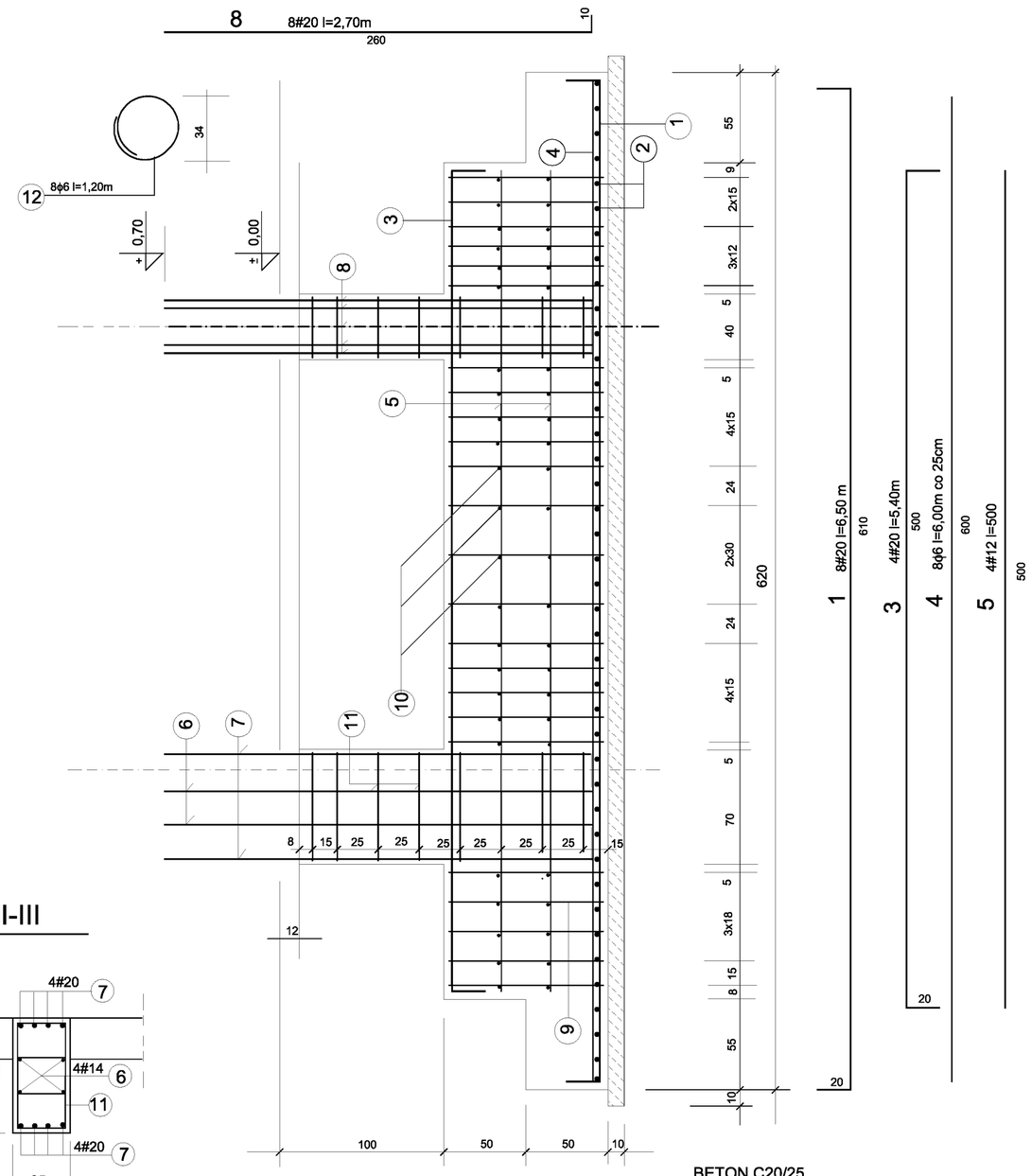

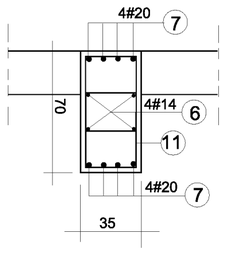

BETON C20/25
BETON PODKŁADOWY C12/15
STAL ZBROJEN. BST500, St50B

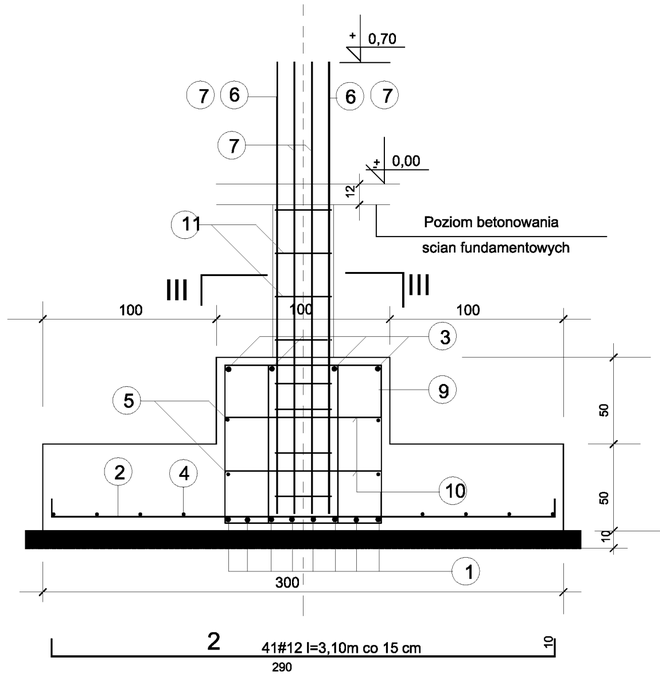

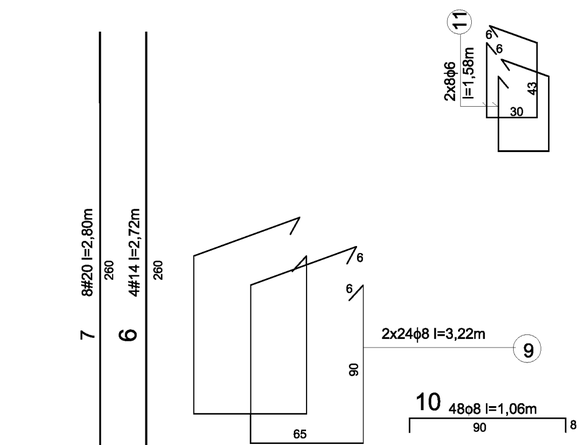

2 41#12 l=3,10m co 15 cm
290
10

ZESTAWIENIE STALI ZBROJENIOWEJ

PRET NR	SREDNICA mm ϕ	SREDNICA mm #	DLUGOSC cm	LICZBA szt	DLUGOSC CALKOWITA m ST50B ϕ 6	ST50B ϕ 8	BST 500 # 12	BST 500 # 14	BST 500 # 20
1		20	650	8					52,00
2		12	310	41			127,10		
3		20	540	4					21,60
4	6		600	8	48,00				
5		12	500	4			20,00		
6		14	272	4				10,88	
7		20	280	8					22,40
8		20	270	8					21,60
9	8		322	48		154,56		41,03	
10	8		106	48		50,88			
11	6		158	16	25,28				
12	6		120	8	9,60				
DLUGOSC OGOLEM :					82,88	205,44	147,10	51,91	117,60
MASA JEDNOSTKOWA kg/m					0,222	0,395	0,888	1,21	2,47
MASA OGOLEM kg					18,40	81,15	130,62	62,81	290,47

OBIEKT :	HALA SPORTOWA W SWILCZY	ADRES : 36-072 Swilcza Dz. nr 3621/1	
INWESTOR	URZAD GMINY - SWILCZA		
CZESC :	PROJEKT WYKONAWCZY - KONSTRUKCJA		
NAZWA RYSUNKU	Poz.7.11 STOPA FUND. F2.2		
JEDNOSTKA PROJEKTOWA	"AGM" PROJEKT Grzegorz Magdoń 35-310 Rzeszów ul Cegielniana 16C/44		SKALA : 1:25
PROJEKTANT	mgr inz. Alfred Magdoń nr upr. 522/73	DATA OPRACOW. KWIECIEN 2012	NR RYS. 10 /K

Poz. 7.12 STOPA "F-3" szt. 3 1:25

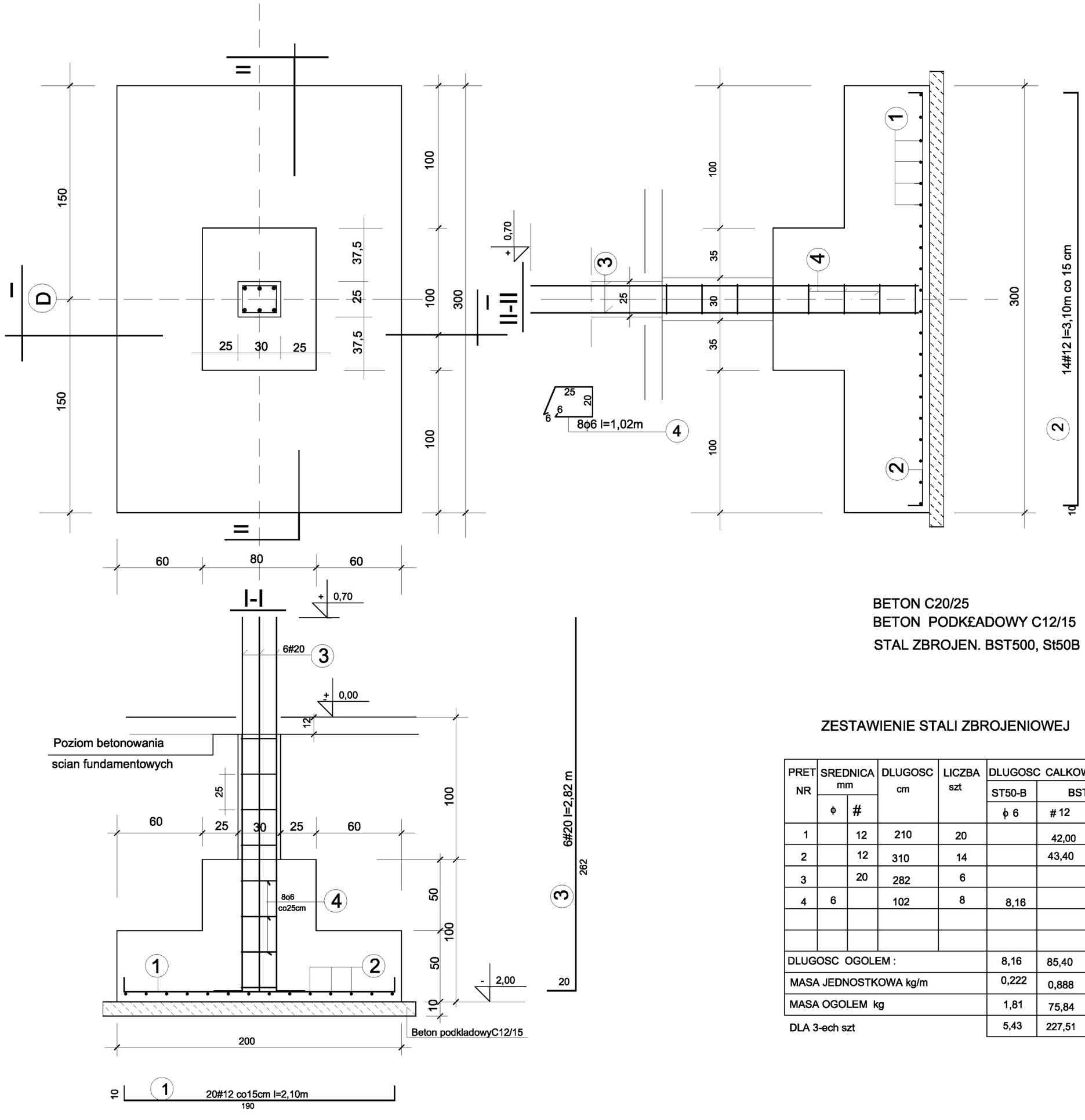

BETON C20/25
BETON PODK£ADOWY C12/15
STAL ZBROJEN. BST500, St50B

ZESTAWIENIE STALI ZBROJENIOWEJ

PRET NR	SREDNICA mm		DLUGOSC cm	LICZBA szt	DLUGOSC CALKOWITA m		
					ST50-B	BST 500	
	ϕ	#			ϕ 6	# 12	# 20
1		12	210	20		42,00	
2		12	310	14		43,40	
3		20	282	6			16,92
4	6		102	8	8,16		
DLUGOSC OGOLEM :					8,16	85,40	16,92
MASA JEDNOSTKOWA kg/m					0,222	0,888	2,47
MASA OGOLEM kg					1,81	75,84	41,79
DLA 3-ech szt					5,43	227,51	125,37

OBIEKT :	HALA SPORTOWA W SWILCZY	ADRES : 36-072 Swilcza Dz. nr 3621/1	
INWESTOR	URZAD GMINY - SWILCZA		
CZESC :	PROJEKT WYKONAWCZY - KONSTRUKCJA		
NAZWA RYSUNKU	Poz. 7.12 STOPA FUNDAMENTOWA " F3"		
JEDNOSTKA PROJEKTOWA	"AGM" PROJEKT Grzegorz Magdoń 35-310 Rzeszów ul Cegielniana 16C/44		SKALA : 1:25
PROJEKTANT	mgr inz. Alfred Magdon nr upr. 522/73	DATA OPRACOW. MARZEC 2012	NR RYS. 11/K

Poz. 7.13 STOPA "F-4" szt. 7 1:25

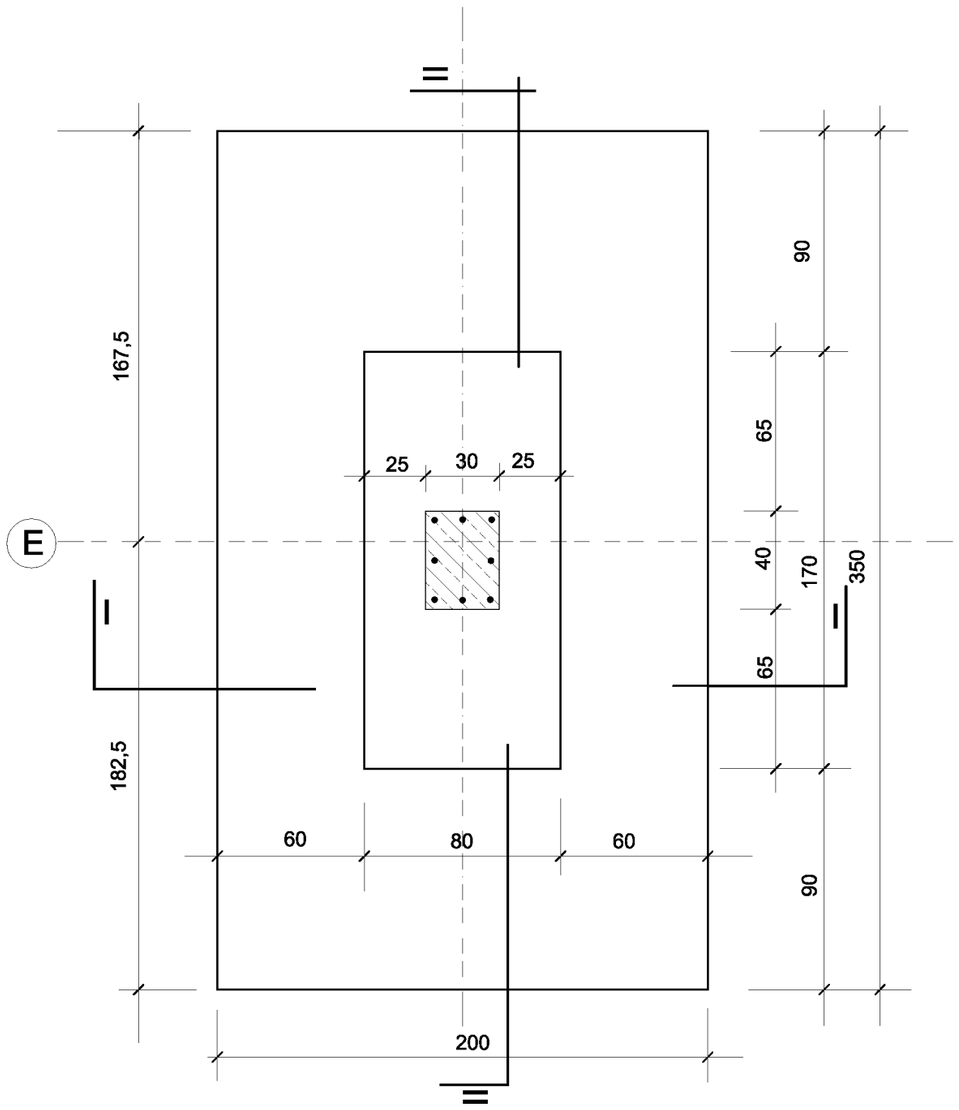

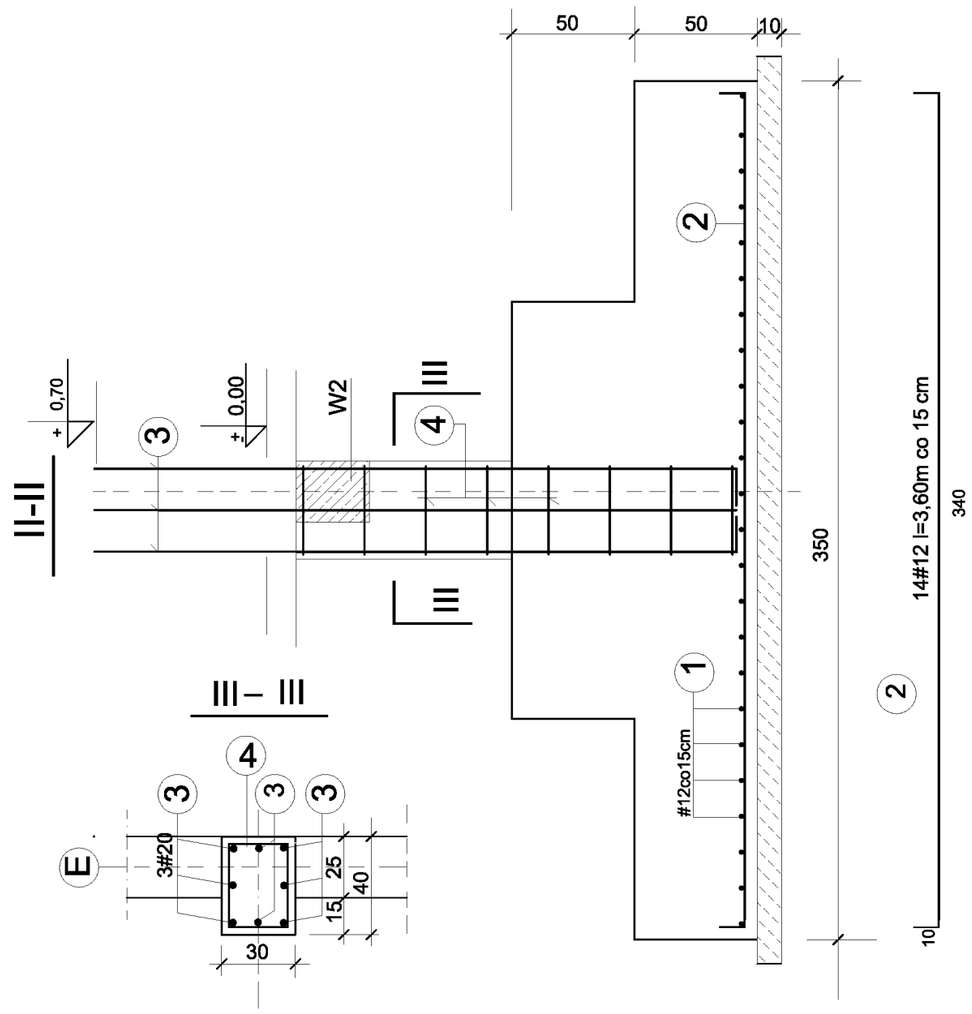

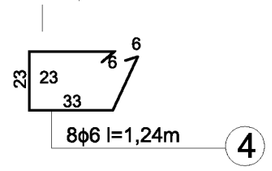

BETON C20/25
BETON PODK£ADOWY C12/15
STAL ZBROJEN. BST500, St50B

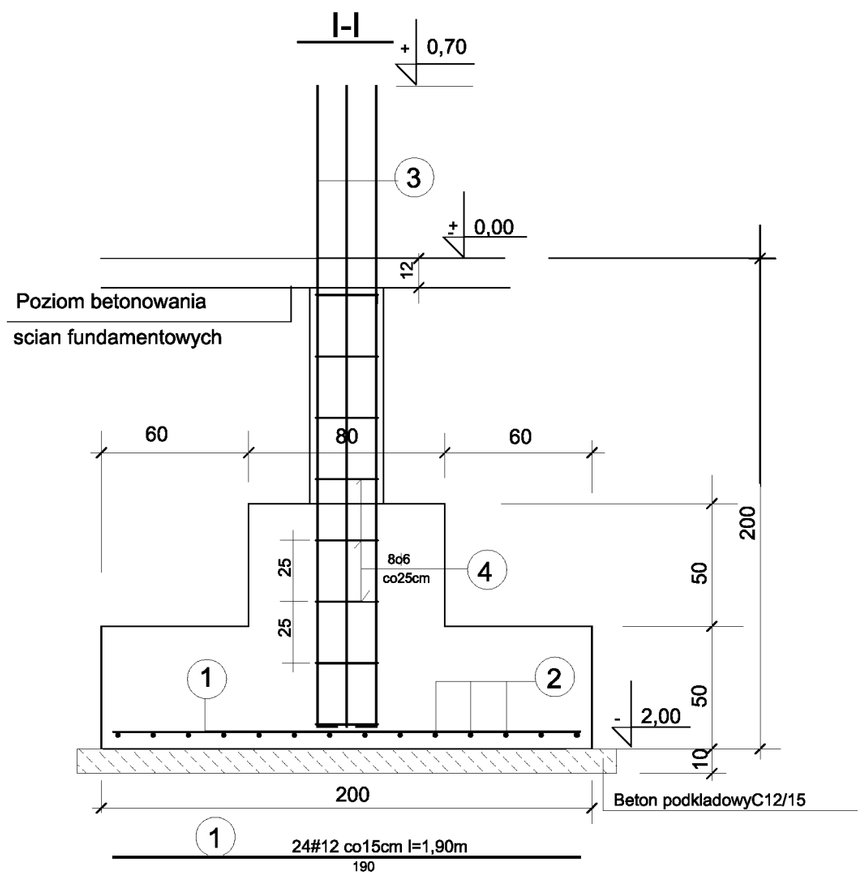

ZESTAWIENIE STALI ZBROJENIOWEJ

PRET NR	SREDNICA mm		DLUGOSC cm	LICZBA szt	DLUGOSC CALKOWITA m		
					ST50-B	BST 500	
	ϕ	#			ϕ 6	# 12	# 20
1		12	190	24		45,60	
2		12	360	14		50,40	
3		20	282	8			22,56
4	6		124	8	9,92		
DLUGOSC OGOLEM :					9,92	96,00	22,56
MASA JEDNOSTKOWA kg/m					0,222	0,888	2,47
MASA OGOLEM kg					2,20	85,25	55,72
DLA 7-iu szt					15,40	596,74	390,06

OBIEKT :	HALA SPORTOWA W SWILCZY	ADRES : 36-072 Swilcza Dz. nr 3621/1	
INWESTOR	URZAD GMINY - SWILCZA		
CZESC :	PROJEKT WYKONAWCZY - KONSTRUKCJA		
NAZWA RYSUNKU	Poz. 7.13 STOPA FUNDAMENTOWA " F4"		
JEDNOSTKA PROJEKTOWA	"AGM" PROJEKT Grzegorz Magdoń 35-310 Rzeszów ul Cegielniana 16C/44	SKALA : 1:25	NR RYS. 12/K
PROJEKTANT	mgr inz. Alfred Magdon nr upr. 522/73	DATA OPRACOW. KWIECIEN 2012	

Poz. 7.14 STOPA "F-5" szt. 1 1:25

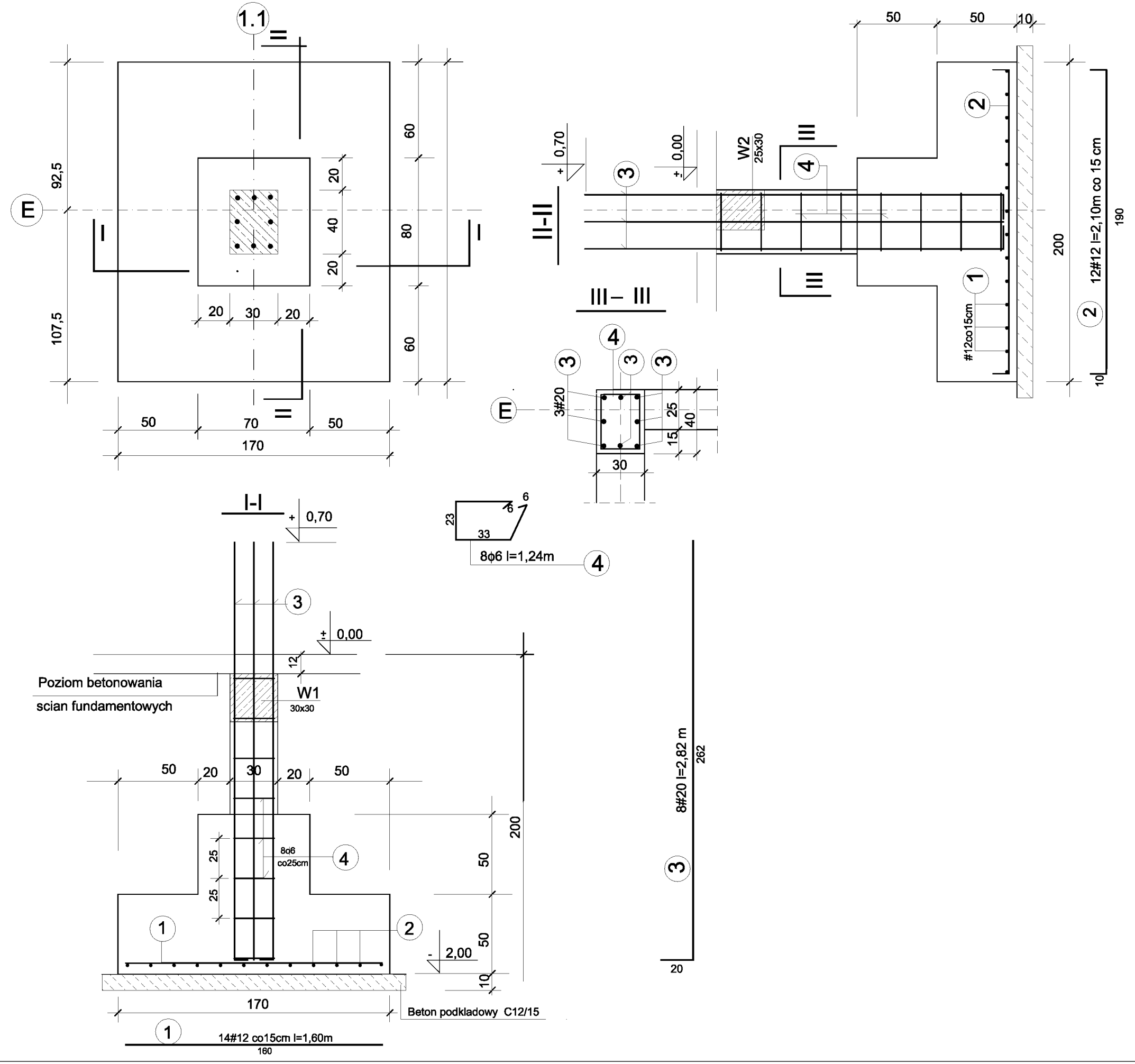

Poz. 7.15 STOPA F-6 szt. 3 1:25
Poz. 7.15 STOPA F-6 * szt. 3

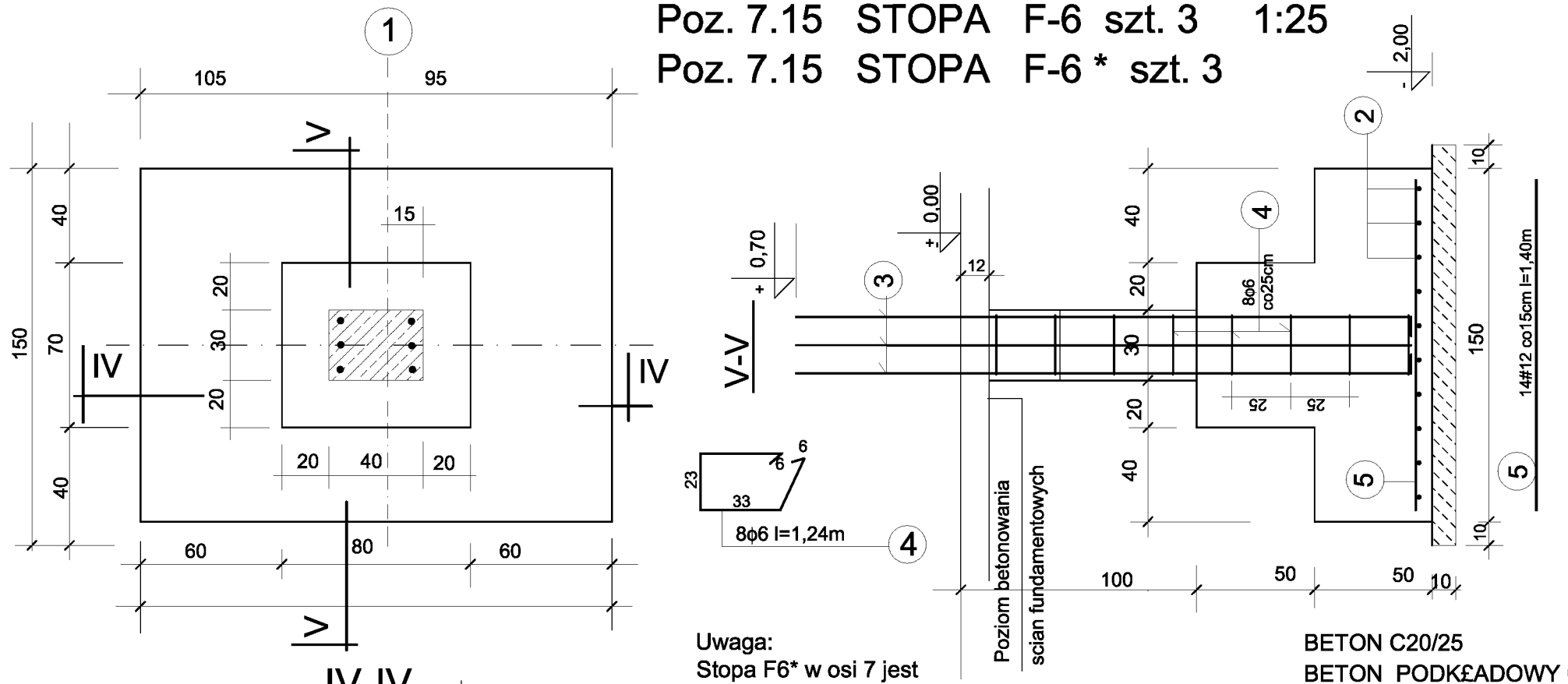

Uwaga:
Stopa F6* w osi 7 jest zwierciadlanym odbiciem stopy F6 w osi 1

BETON C20/25
BETON PODKŁADOWY C12/15
STAL ZBROJEN. BST500, St50B

ZESTAWIENIE STALI ZBROJENIOWEJ

NAZWA ELEM.	PRET NR	SREDNICA mm		DLUGOSC cm	LICZBA szt w elem.	RAZEM LICZBA szt	DLUGOSC CALKOWITA m			
							ST50-B	BST 500		
		ϕ	#				ϕ 6	# 12	# 14	# 20
F5 szt. 1	1		12	160	16	16		25,60		
	2		12	210	12			25,20		
	3		20	282	8	8				22,56
	4	6		124	8	8	9,92			
F6 szt.3 F6* szt.3	2		12	210	10	60		126,00		
	4	6		124	8	48	59,52			
	5		12	140	14	84		117,60		
	6		14	274	6	36			98,64	
DLUGOSC OGOLEM :							69,44	294,40	98,64	22,56
MASA JEDNOSTKOWA kg/m							0,222	0,888	1,21	2,47
MASA OGOLEM kg							15,41	261,43	119,36	55,72

OBIEKT :	HALA SPORTOWA W SWILCZY	ADRES : 36-072 Swilcza Dz. nr 3621/1	
INWESTOR	URZAD GMINY - SWILCZA		
CZESC :	PROJEKT WYKONAWCZY - KONSTRUKCJA		
NAZWA RYSUNKU	Poz. 7.14, 7.15 STOPA FUNDAM. F5, F6, F6*		
JEDNOSTKA PROJEKTOWA	"AGM" PROJEKT Grzegorz Magdoń 35-310 Rzeszów ul Cegielniana 16C/44	SKALA : 1:25	NR RYS. 13/K
PROJEKTANT	mgr inz. Alfred Magdon nr upr. 522/73	DATA OPRACOW. KWIECIEN 2012	

Poz.4.1 Slup S1 szt. 5

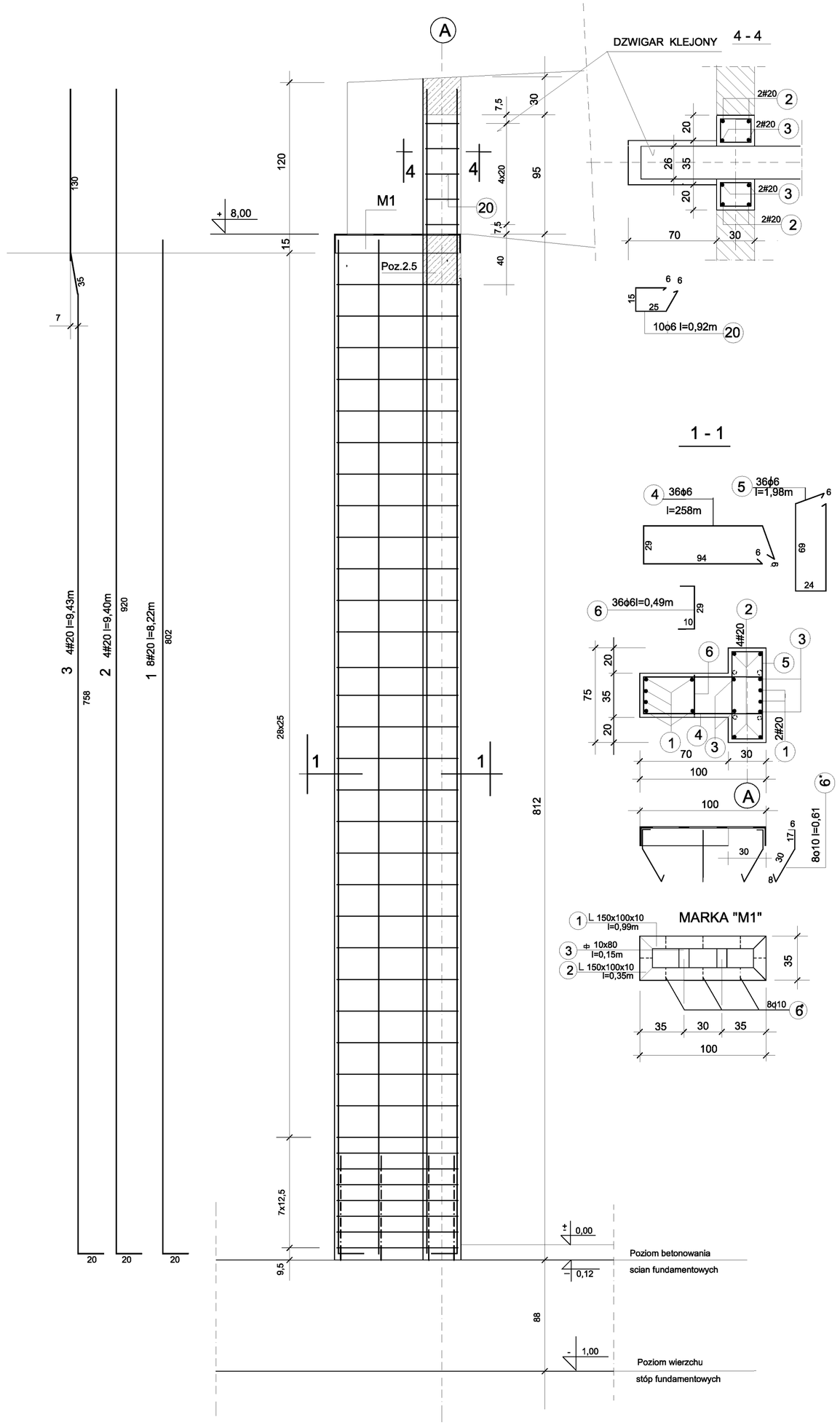

Poz.4.2 Slup S2 szt. 7

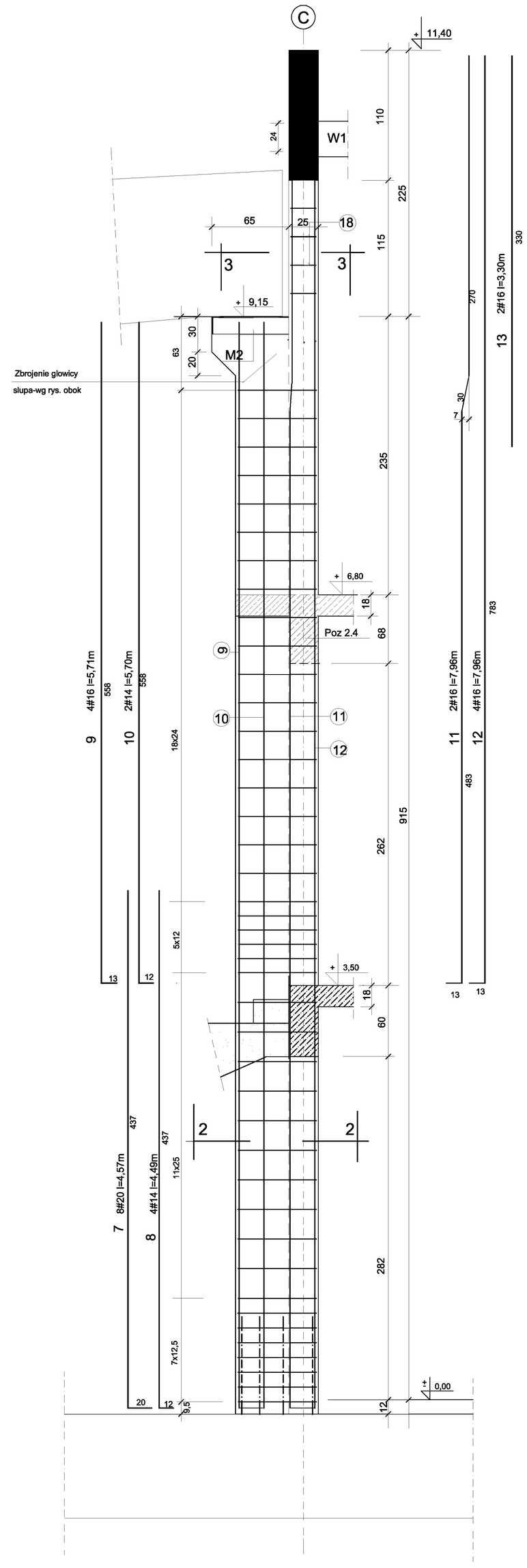

ZBROJENIE GLOWICY SLUPA S2

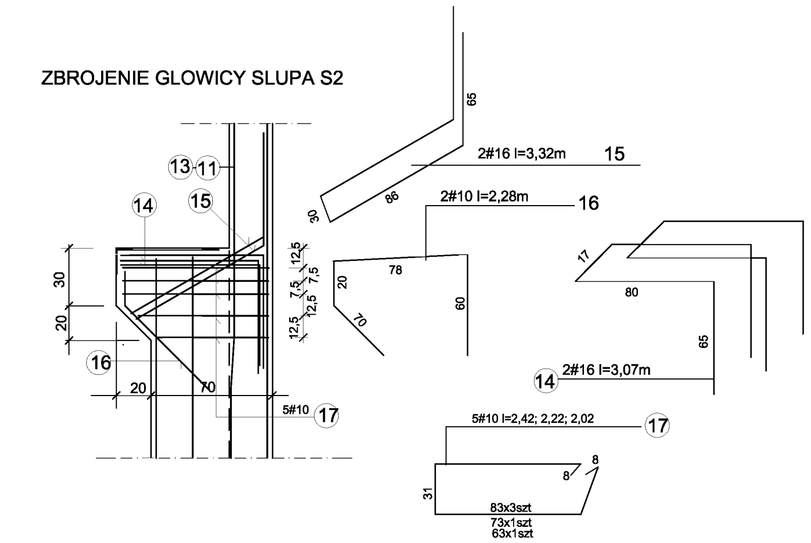

3 – 3

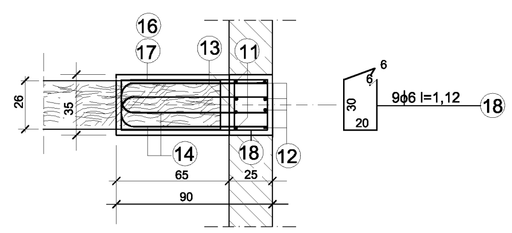

2 - 2

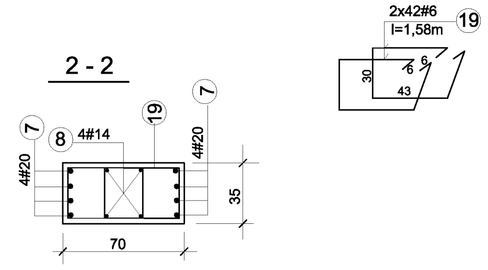

MARKA "M2"

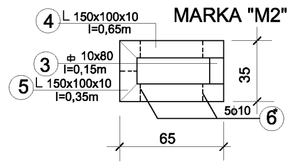

MARKA "M2"

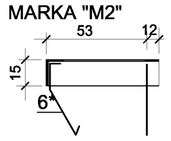

BETON C20/25
STAL ZBROJEN. BST500, St50B

ZESTAWIENIE STALI ZBROJENIOWEJ - SLUP S2

PRET NR	SREDNICA mm ϕ	SREDNICA mm #	DLUGOSC cm	LICZBA szt	DLUGOSC CALKOWITA m ST50-B ϕ 6	ST50-B ϕ 10	BST 500 # 14	BST 500 # 16	BST 500 # 20
7		20	457	8					36,56
8		14	449	4			17,96		
9		16	571	4				22,84	
10		14	570	2			11,40		
11		16	796	2				15,92	
12		16	796	4				31,84	
13		16	330	2				6,60	
14		16	307	2				6,14	
15		16	3,32	2				6,64	
16		10	2,28	2		4,56			
17		10		5		11,50			
18	6		1,12	9	10,08				
19	6		158	84	132,72				
6 *		10	61	5		3,05			
DLUGOSC OGOLEM :					142,80	19,11	29,36	89,98	36,56
MASA JEDNOSTKOWA kg/m					0,222	0,617	1,21	1,58	2,47
MASA OGOLEM kg					31,70	11,79	34,97	142,17	90,30
DLA 7-iu szt.					221,90	82,54	174,85	995,18	632,10

ZESTAWIENIE STALI ZBROJENIOWEJ - SLUP S1

PRET NR	SREDNICA mm ϕ	SREDNICA mm #	DLUGOSC cm	LICZBA szt	DLUGOSC CALKOWITA m ST50-B ϕ 6	ST50-B ϕ 10	BST 500 # 20
1		20	822	8			65,76
2		20	940	4			37,60
3		20	943	4			37,72
4	6		258	36	92,88		
5	6		198	36	71,28		
6	6		49	36	17,64		
6 *	10		61	8		4,88	
20	6		92	10	9,20		
DLUGOSC OGOLEM :					191,00	4,88	141,08
MASA JEDNOSTKOWA kg/m					0,222	0,617	2,47
MASA OGOLEM kg					42,40	3,01	348,47
DLA 5-ciu szt.					212,01	15,05	1742,34

OBIEKT :	HALA SPORTOWA W SWILCZY	ADRES : 36-072 Swilcza Dz. nr 362/1/1	
INWESTOR	URZAD GMINY - SWILCZA		
CZIESC :	PROJEKT WYKONAWCZY - KONSTRUKCJA		
NAZWA RYSUNKU	Poz. 4.1, 4.2 SLUP S1 i S2		
JEDNOSTKA PROJEKTOWA	"AGM" PROJEKT Grzegorz Magdoń 35-310 Rzeszów ul Cegielniana 16C/44		SKALA : 1:25
PROJEKTANT	mgr inż. Alfred Magdoń nr upr. B2/273	DATA OPRACOW. KWIECIEN 2012	NR RYS. 14/K

Poz.4.1 Slup S1.1 szt. 1 1:25

Poz.4.1 Slup S1.1* szt. 1

Poz.4.2 Slup S2.1 szt. 1 1:25

Poz.4.2 Slup S2.1* szt. 1

Uwaga:
Slup S1.1* jest zwierciadlanym odbiciem slupa S1.1
Slup S2.1* jest zwierciadlanym odbiciem slupa S2.1

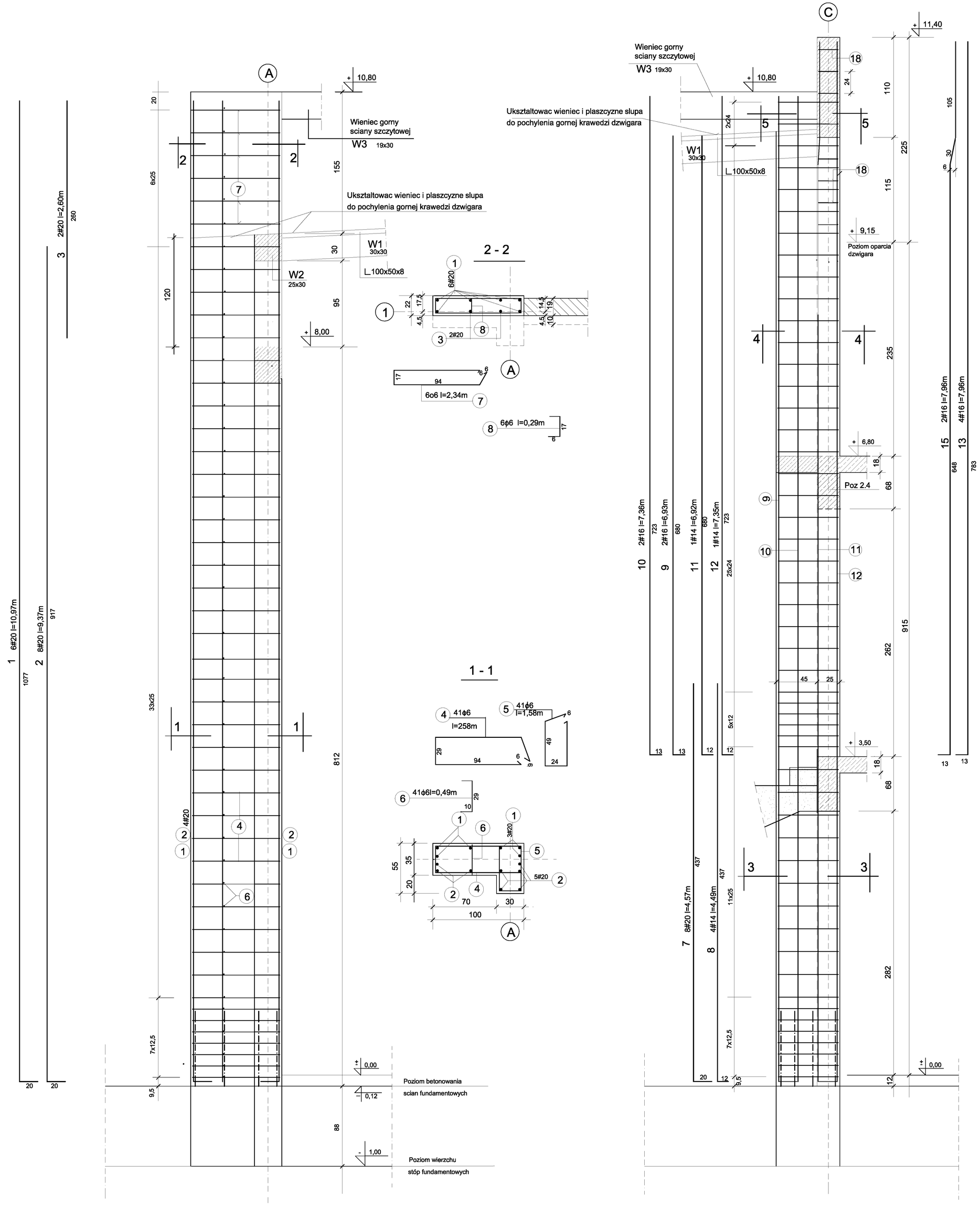

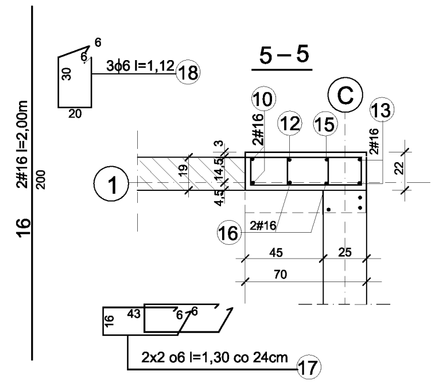

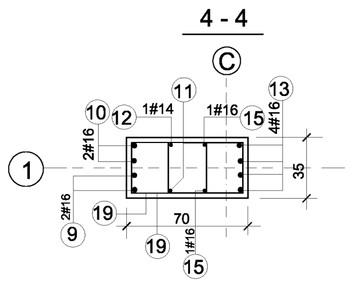

BETON C20/25
STAL ZBROJEN. BST500, St50B

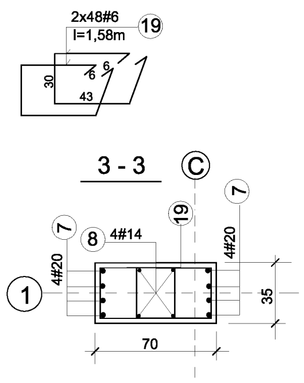

ZESTAWIENIE STALI ZBROJENIOWEJ - SLUP S1

PRET NR	SREDNICA mm ϕ	SREDNICA mm #	DLUGOSC cm	LICZBA szt	DLUGOSC CALKOWITA m ST50-B ϕ 6	ST50-B ϕ 10	BST 500 # 20
1		20	1097	6			65,82
2		20	937	8			74,96
3		20	260	2			5,20
4	6		258	41	105,78		
5	6		158	41	64,78		
6	6		49	41	20,09		
7	6		234	6	14,04		
8	6		29	6	1,74		
DLUGOSC OGOLEM :					206,43		145,98
MASA JEDNOSTKOWA kg/m					0,222	0,617	2,47
MASA OGOLEM kg					45,83		360,57
DLA 2-och szt.					91,66		721,14

ZESTAWIENIE STALI ZBROJENIOWEJ - SLUP S2

PRET NR	SREDNICA mm ϕ	SREDNICA mm #	DLUGOSC cm	LICZBA szt	DLUGOSC CALKOWITA m ST50-B ϕ 6	ST50-B ϕ 10	BST 500 # 14	BST 500 # 16	BST 500 # 20
7		20	457	8					36,56
8		14	449	4			17,96		
9		16	693	2				13,86	
10		16	736	2				14,72	
11		14	692	1			6,92		
12		14	735	1			7,35		
13		16	796	4				31,84	
14									
15		16	7,96	2				15,92	
16		16	200	2				4,00	
17	6		130	4	5,20				
18	6		1,12	3	3,36				
19	6		158	96	151,68				
DLUGOSC OGOLEM :					160,24		32,23	80,34	36,56
MASA JEDNOSTKOWA kg/m					0,222	0,617	1,21	1,58	2,47
MASA OGOLEM kg					34,42		39,00	126,94	90,30
DLA 2-och szt.					68,84		78,00	253,88	180,60

OBIEKT :	HALA SPORTOWA W SWILCZY		ADRES : 36-072 Swilcza Dz. nr 3621/1
INWESTOR	URZAD GMINY - SWILCZA		
CZESC :	PROJEKT WYKONAWCZY - KONSTRUKCJA		
NAZWA RYSUNKU	Poz. 4.1, 4.2 SLUP S1.1, S1.1* S2.1, S2.1*		
JEDNOSTKA PROJEKTOWA	"AGM" PROJEKT Grzegorz Magdoń 35-310 Rzeszów ul Ceglaniana 16C/44		SKALA : 1:25
PROJEKTANT	mgr inz. Alfred Magdon nr upr. 522/73	DATA OPRACOW. KWIECIEN 2012	NR RYS. 15/K

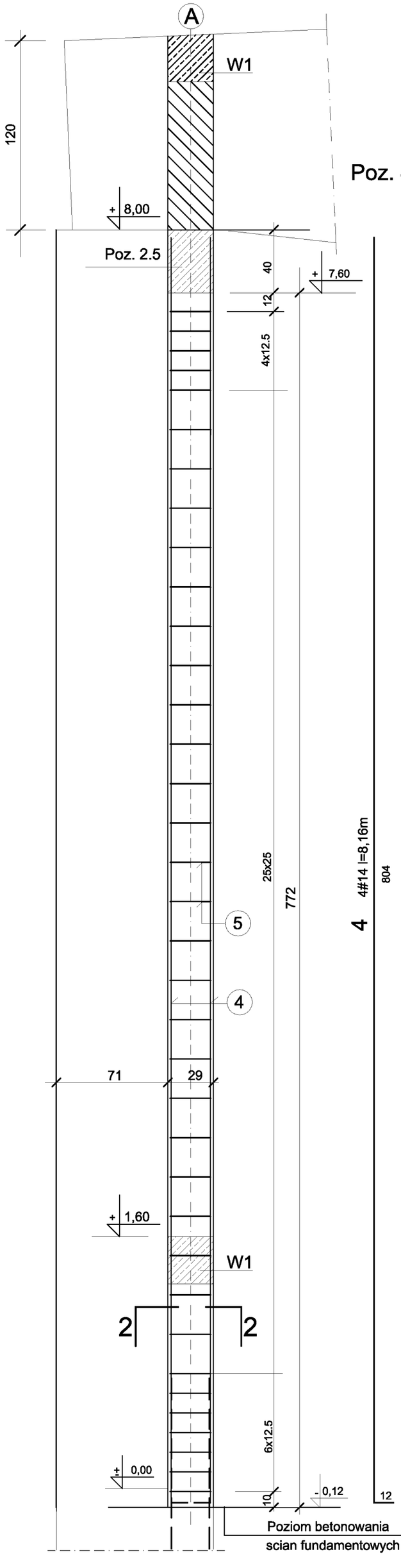

Poz. 4.5 RDZEN R1 szt. 6 1:25

Poz. 4.3 SLUP-RDZEN R2 szt. 8 1:25

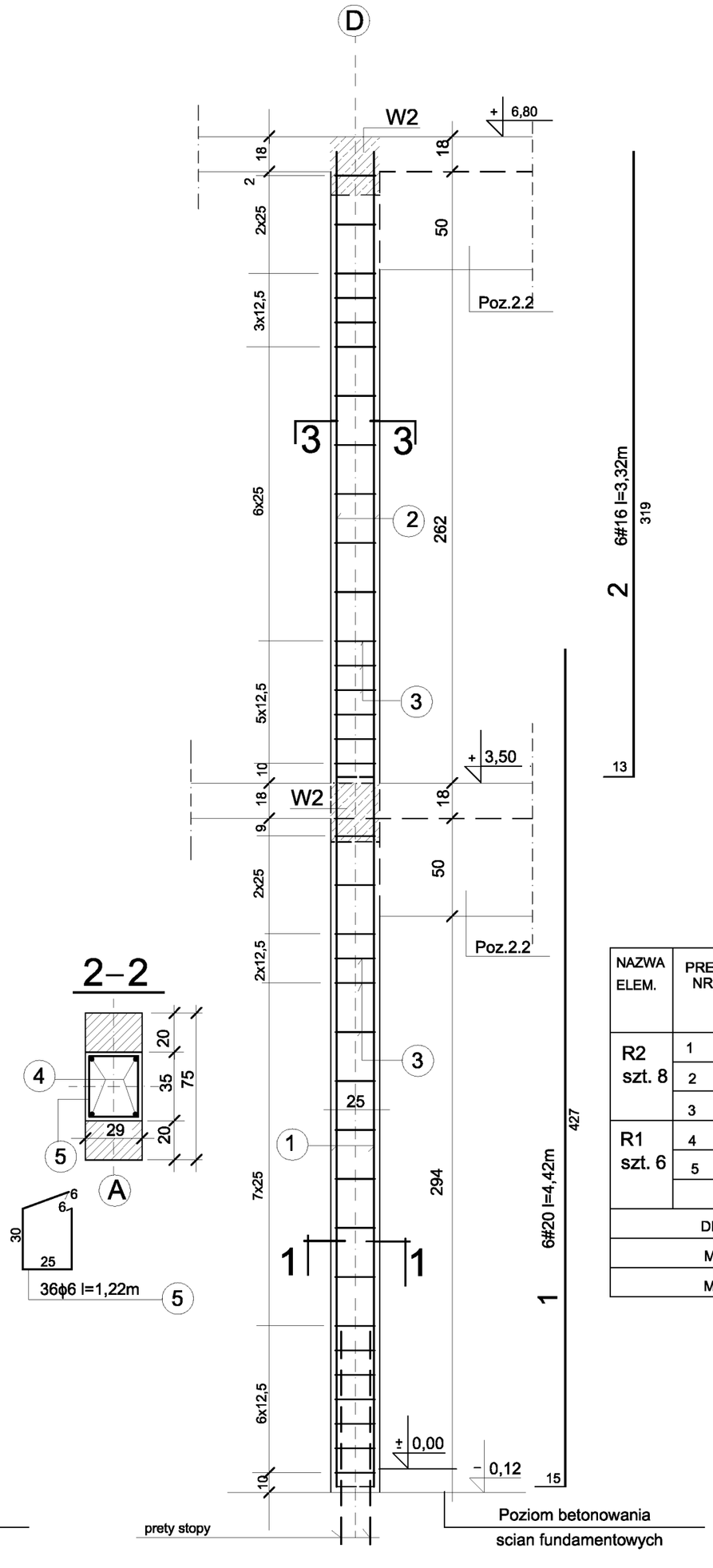

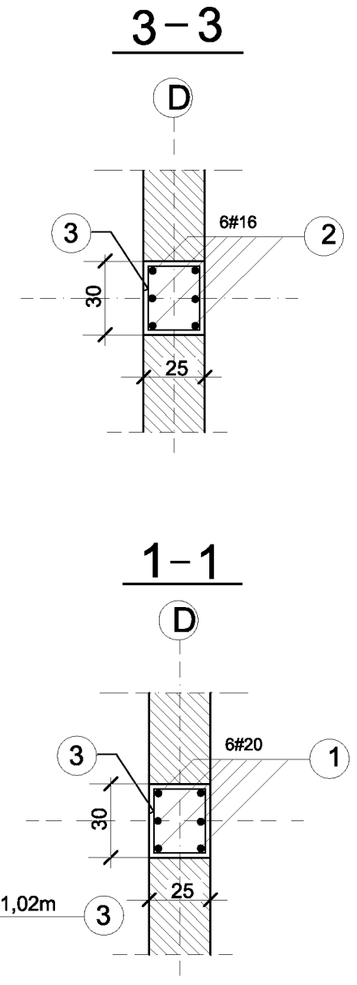

BETON C20/25

STAL ZBROJEN. BST500, St50B

ZESTAWIENIE STALI ZBROJENIOWEJ

NAZWA ELEM.	PRET NR	SREDNICA mm		DLUGOSC cm	LICZBA szt w elem.	RAZEM LICZBA szt	DLUGOSC CALKOWITA m			
							ST50-B	BST 500		
		ϕ	#				ϕ 6	# 14	# 16	# 20
R2 szt. 8	1		20	442	6	48				212,16
	2		16	332	6	48			159,36	
	3	6		102	31	248	252,96			
R1 szt. 6	4		14	816	4	24		195,84		
	5	6		122	36	216	263,52			
DLUGOSC OGOLEM :							484,86	195,84	159,36	212,16
MASA JEDNOSTKOWA kg/m							0,222	1,21	1,58	2,47
MASA OGOLEM kg							107,64	236,97	251,79	524,03

OBIEKT :	HALA SPORTOWA W SWILCZY		ADRES :
INWESTOR	URZAD GMINY - SWILCZA		36-072 Swilcza Dz. nr 3621/1
CZESC :	PROJEKT WYKONAWCZY - KONSTRUKCJA		
NAZWA RYSUNKU	Poz. 4.5 RDZEŃ R1 Poz. 4.2 SLUP-RDZEŃ R2		
JEDNOSTKA PROJEKTOWA	"AGM" PROJEKT Grzegorz Magdoń 35-310 Rzeszów ul Cegielniana 16C/44		SKALA : 1:25
PROJEKTANT	mgr inz. Alfred Magdon nr upr. 522/73	DATA OPRACOW. LUTY 2012	NR RYS. 16/K

Poz. 4.3.1 SLUP W OSI D-6 / S4/ szt 1 1 : 25

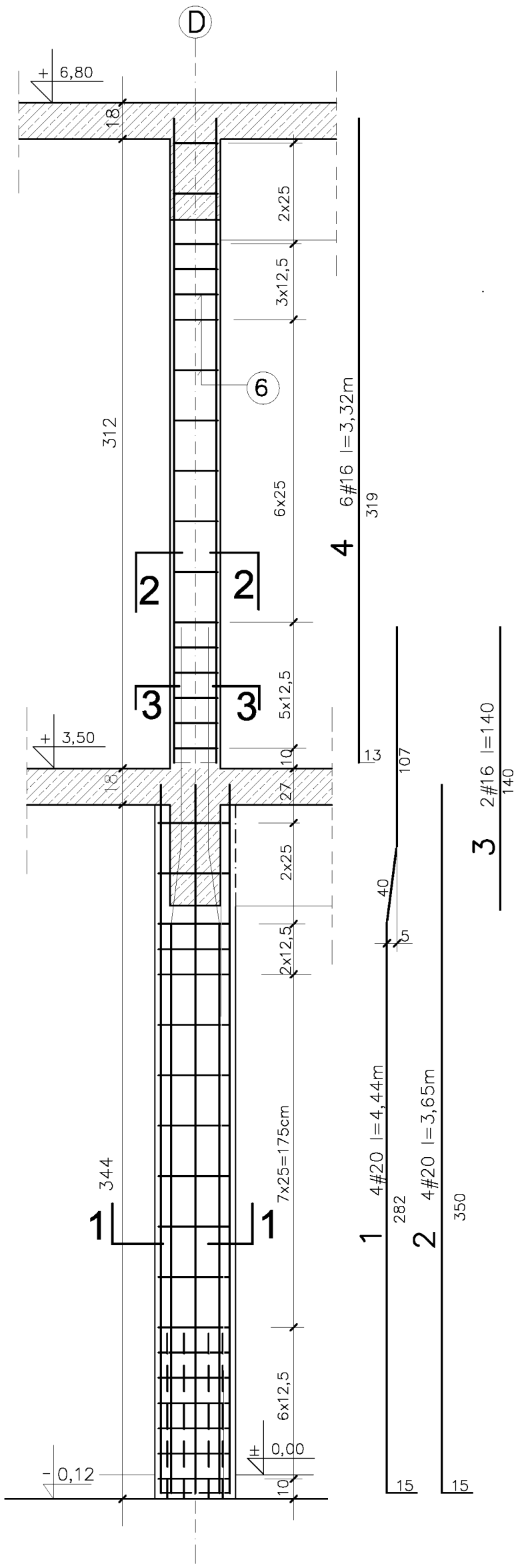

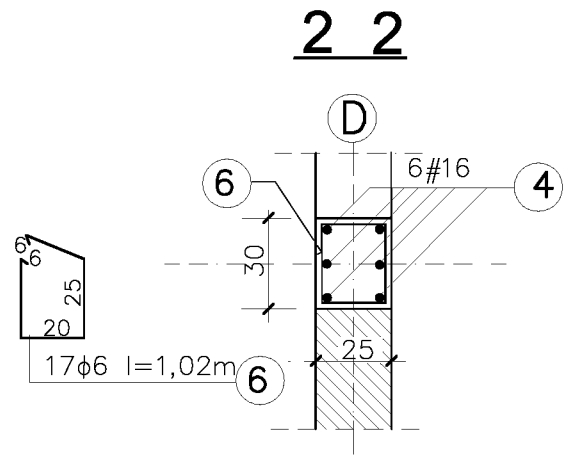

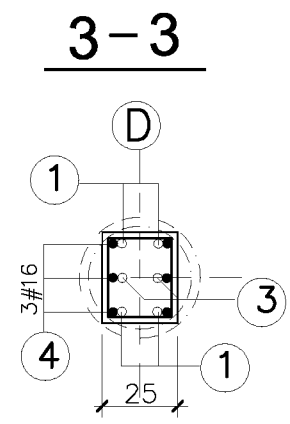

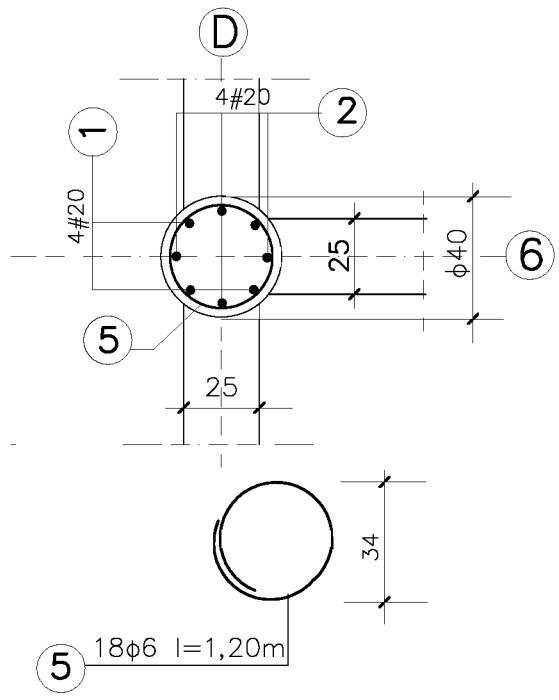

BETON C20/25
STAL ZBROJEN. BST500, St50B

ZESTAWIENIE STALI ZBROJENIOWEJ

PRET NR	SREDNICA mm		DLUGOSC cm	LICZBA szt	DLUGOSC CALKOWITA m		
					ST50–B	BST 500	
	ϕ	#			ϕ 6	#16	#20
1		20	444	4			17,76
2		20	365	4			14,60
3		16	140	2		2,80	
4		16	332	6		19,92	
5	6		120	18	21,60		
6	6		102	17	17,34		
7							
DLUGOSC OGOLEM :					38,94	22,72	32,36
MASA JEDNOSTKOWA kg/m					0,222	1,58	2,47
MASA OGOLEM kg					8,65	35,90	79,93

OBIEKT :	HALA SPORTOWA W SWILCZY	ADRES :	
INWESTOR	URZAD GMINY – SWILCZA	36–072 Swilcza Dz. nr 3621/1	
CZESC :	PROJEKT WYKONAWCZY – KONSTRUKCJA		
NAZWA RYSUNKU	Poz 4.3.1 SLUP S4 W OSI " D–6 "		
JEDNOSTKA PROJEKTOWA	"AGM" PROJEKT Grzegorz Magdoń 35–310 Rzeszów ul Cegielniana 16C/44	SKALA : 1:25	
PROJEKTANT	mgr inz. Alfred Magdoń nr upr. 522/73	DATA OPRACOW. KWIECIEN 2012	NR RYS. 17/K

Poz. 4.4 SLUP S3 W OSI E szt. 8 1:25

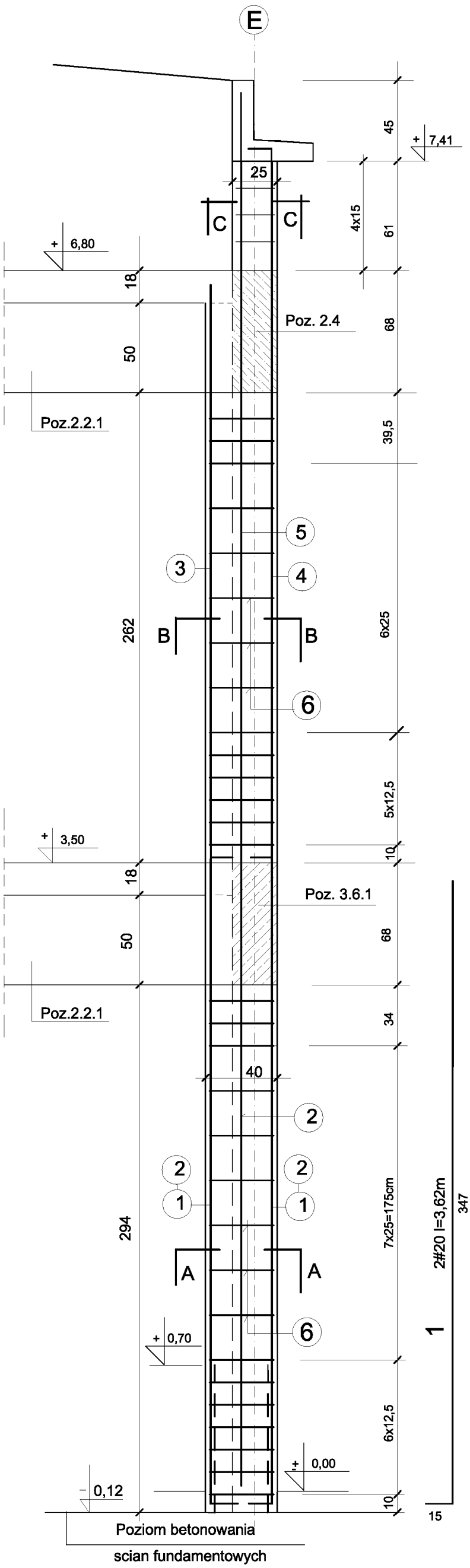

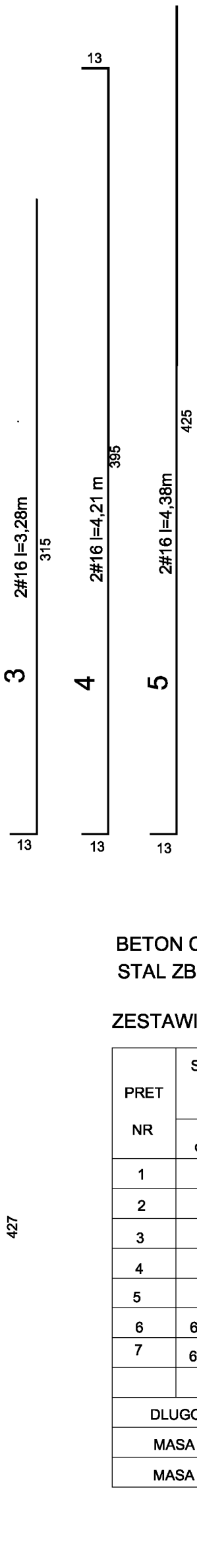

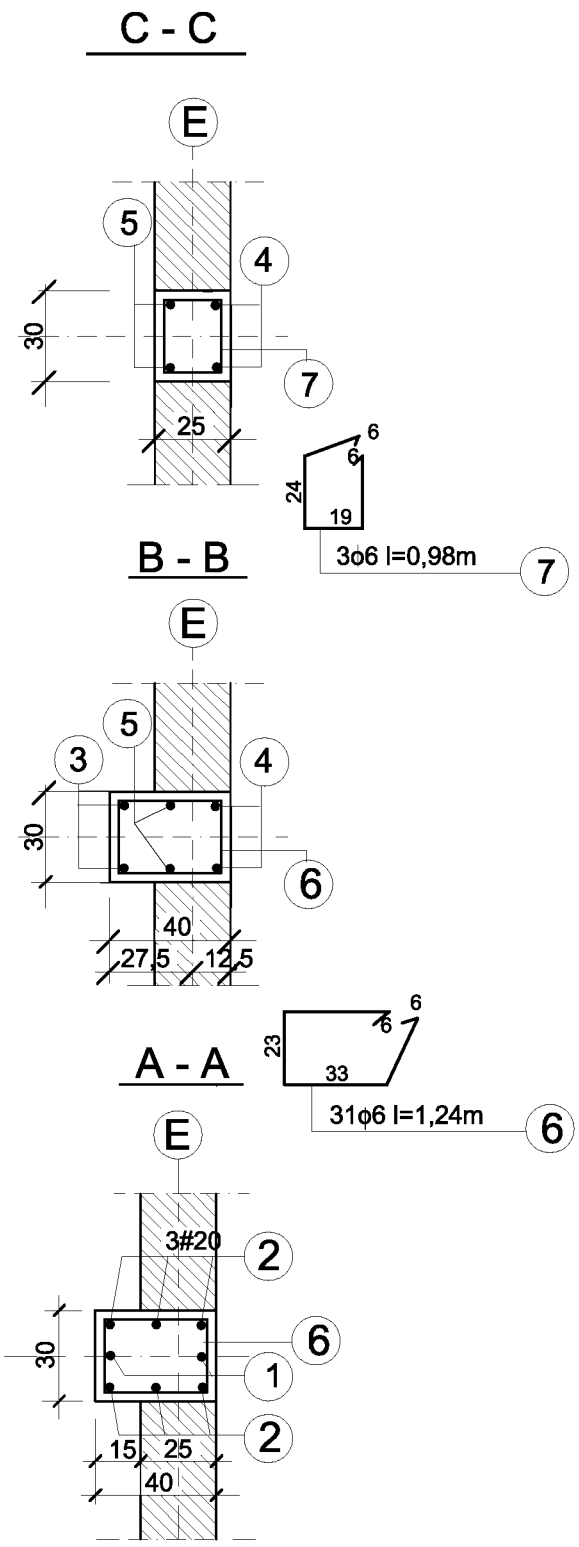

BETON C20/25

STAL ZBROJEN. BST500, St50B

ZESTAWIENIE STALI ZBROJENIOWEJ

PRET NR	SREDNICA mm		DLUGOSC cm	LICZBA szt	DLUGOSC CALKOWITA m		
					ST50-B	BST 500	
	ϕ	#			ϕ 6	# 16	# 20
1		20	362	2			7,24
2		20	442	6			26,52
3		16	328	2		6,56	
4		16	421	2		8,42	
5		16	438	2		8,76	
6	6		124	31	38,44		
7	6		98	3	2,94		
DLUGOSC OGOLEM :					41,38	23,74	33,76
MASA JEDNOSTKOWA kg/m					0,222	1,58	2,47
MASA OGOLEM kg					9,19	37,51	83,39

OBIEKT :	HALA SPORTOWA W SWILCZY		ADRES :
INWESTOR	URZAD GMINY - SWILCZA		36-072 Swilcza Dz. nr 3621/1
CZESC :	PROJEKT WYKONAWCZY - KONSTRUKCJA		
NAZWA RYSUNKU	Poz 4.4 SLUP W OSI " E "		
JEDNOSTKA PROJEKTOWA	"AGM" PROJEKT Grzegorz Magdoń 35-310 Rzeszów ul Cegielniana 16C/44		SKALA : 1:25
PROJEKTANT	mgr inz. Alfred Magdoń nr upr. 522/73	DATA OPRACOW. KWIECIEN 2012	NR RYS. 18/K

Poz. 4.6 RDZEN R3.1 R3.2 R3.3 w SCIANACH SZCZYTOWYCH HALI szt 6 1:25

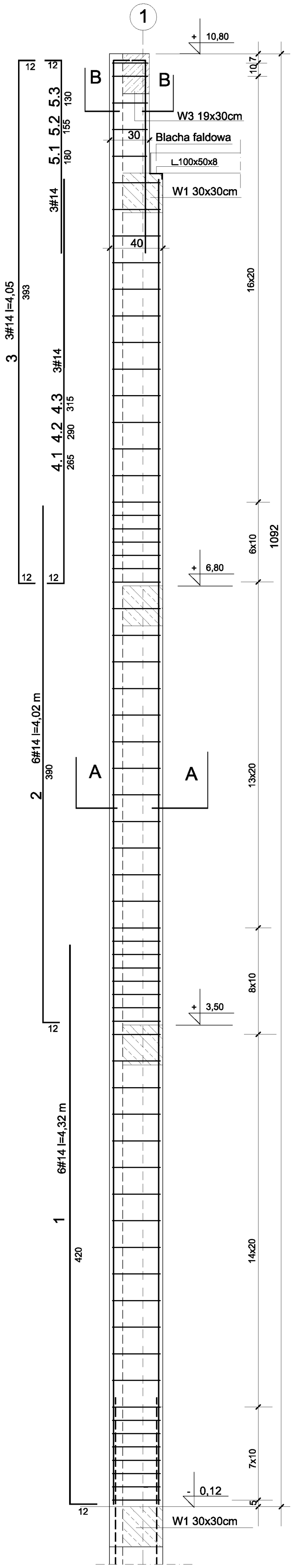

B - B

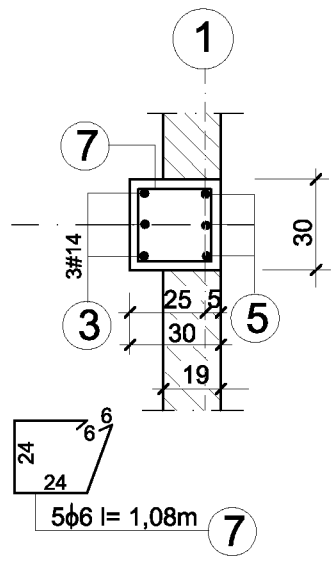

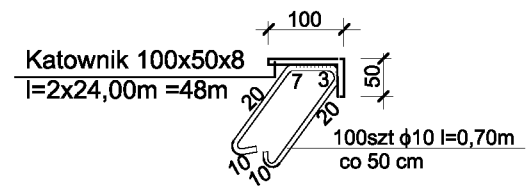

A - A

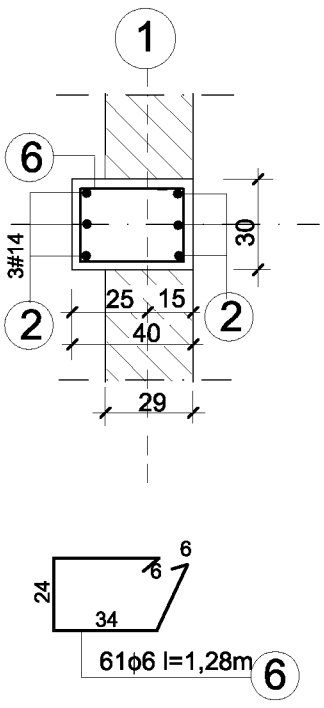

BETON C20/25
STAL ZBROJEN. BST500, St50B

ZESTAWIENIE STALI ZBROJENIOWEJ

PRET NR	SREDNICA mm		DLUGOSC cm	LICZBA szt	DLUGOSC CALKOWITA m		
					ST50-B	BST 500	
	ϕ	#			ϕ 6	# 14	#16
1		14	432	6x6		155,52	
2		14	402	6x6		144,72	
3		14	405	3x6		72,90	
4.1		14	277	3x2		16,62	
4.2		14	302	3x2		18,12	
4.3		14	327	3x2		19,62	
5.1		14	192	3x2		11,52	
5.2		14	167	3x2		10,02	
5.3		14	142	3x2		8,52	
6	6		128	61x6	468,48		
7	6		108	5x6	32,40		
DLUGOSC OGOLEM :					500,88	457,56	
MASA JEDNOSTKOWA kg/m					0,222	1,21	
MASA OGOLEM kg					111,20	553,65	

OBIEKT :	HALA SPORTOWA W SWILCZY		ADRES : 36-072 Swilcza Dz. nr 3621/1
INWESTOR	URZAD GMINY - SWILCZA		
CZESC :	PROJEKT WYKONAWCZY - KONSTRUKCJA		
NAZWA RYSUNKU	Poz. 4.6 RDZENIE R3 w SCIANACH SZCZYTOWYCH		
JEDNOSTKA PROJEKTOWA	"AGM" PROJEKT Grzegorz Magdoń 35-310 Rzeszów ul Cegielniana 16C/44		SKALA : 1:25
PROJEKTANT	mgr inz. Alfred Magdoń nr upr. 522/73	DATA OPRACOW. KWIECIEN 2012	NR RYS. 19/K

POZ. 5.1.1 SCHODY WEWNÊTRZNE MIEDZY OSIAMI 1.1 - 2

PRZEKROJ A-A 1:25

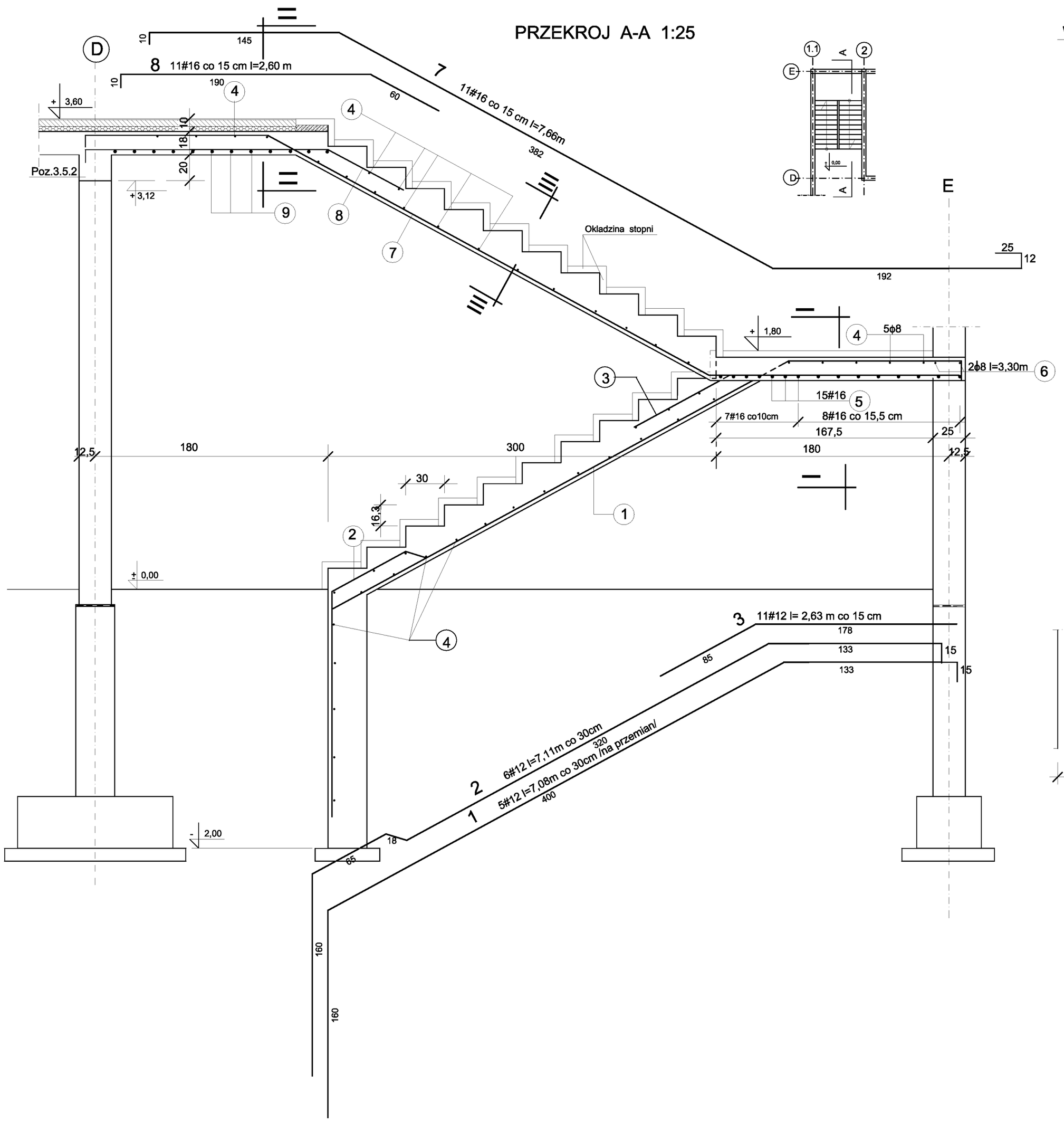

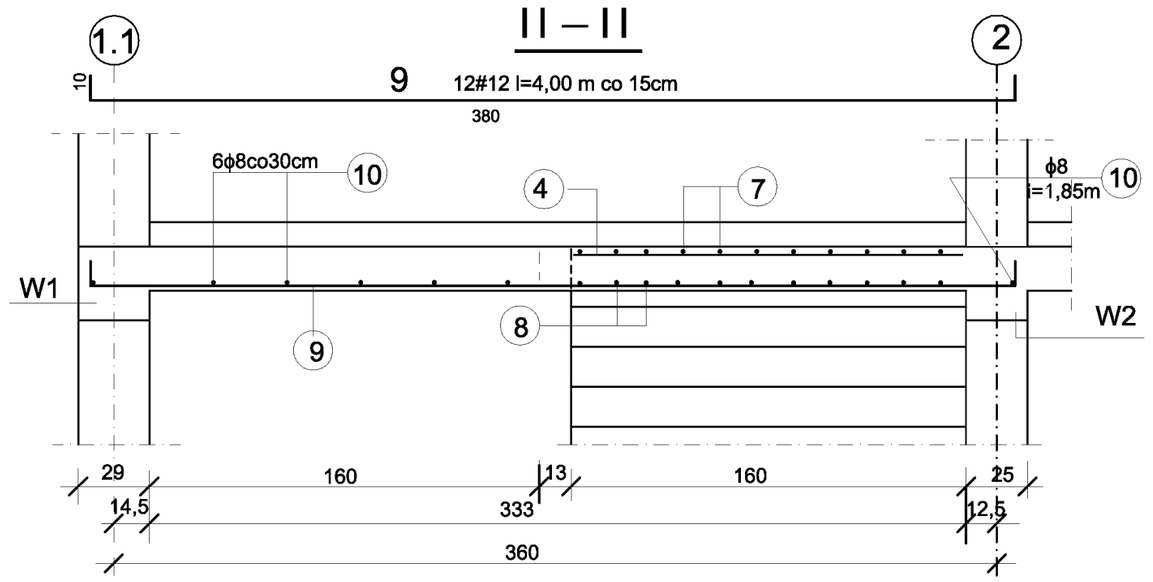

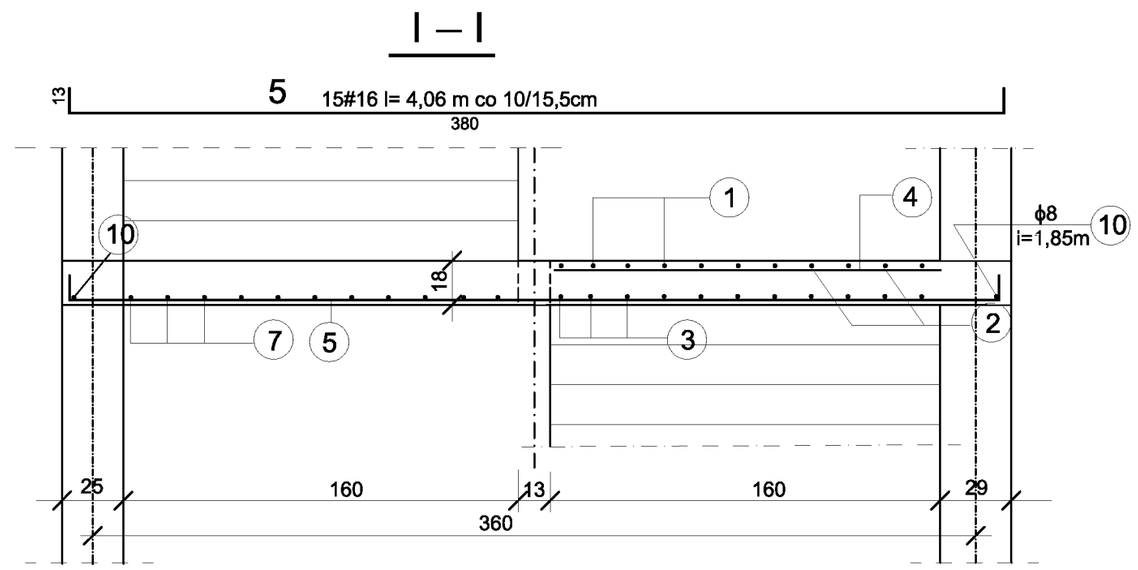

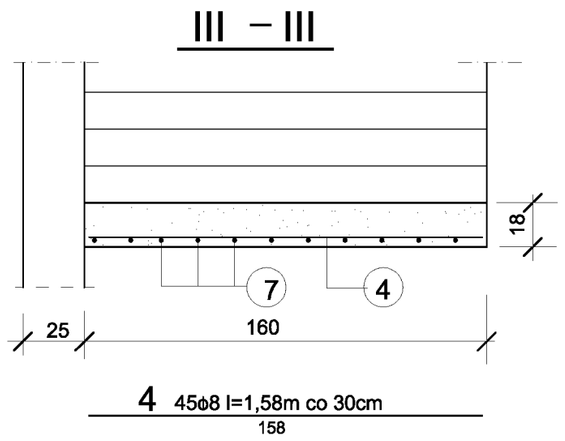

BETON C20/25
STAL ZBROJEN. BST500, St50B

ZESTAWIENIE STALI ZBROJENIOWEJ

PRET NR	SREDNICA mm ϕ	SREDNICA mm #	DLUGOSC cm	LICZBA szt	DLUGOSC CALKOWITA m ST50-B ϕ 8	DLUGOSC CALKOWITA m BST 500 # 12	DLUGOSC CALKOWITA m BST 500 # 16
1		12	708	5		35,40	
2		12	711	6		42,66	
3		12	263	11		28,93	
4	8		158	45	71,10		
5		16	406	15			60,90
6	8		330	2	6,60		
7		16	766	11			84,26
8		16	260	11			28,60
9		12	400	12		48,00	
10	8		185	8	14,80		
DLUGOSC OGOLEM :					96,60	154,99	173,76
MASA JEDNOSTKOWA kg/m					0,395	0,888	1,58
MASA OGOLEM kg					38,16	137,63	274,54

OBIEKT :	HALA SPORTOWA W SWILCZY		ADRES : 35-072 Swilcza Dz. nr 3621/1
INWESTOR	URZAD GMINY - SWILCZA		
CZESC :	PROJEKT WYKONAWCZY - KONSTRUKCJA		
NAZWA RYSUNKU	Poz.5.1 SCODY WEWN. MIEDZY OSIAMI 1.1 - 2		
JEDNOSTKA PROJEKTOWA	"AGM" PROJEKT Grzegorz Magdoń 35-310 Rzeszów ul Cegielniana 16C/44		SKALA : 1:25
PROJEKTANT	mgr inz. Alfred Magdoń nr upr. 522/73	DATA OPRACOW. KWIECIEN 2012	NR RYS. 20/K

POZ. 5.1.2 SCHODY WEWNÊTRZNE MIEDZY OSIAMI 5.1 - 6

PRZEKROJ A-A 1:25

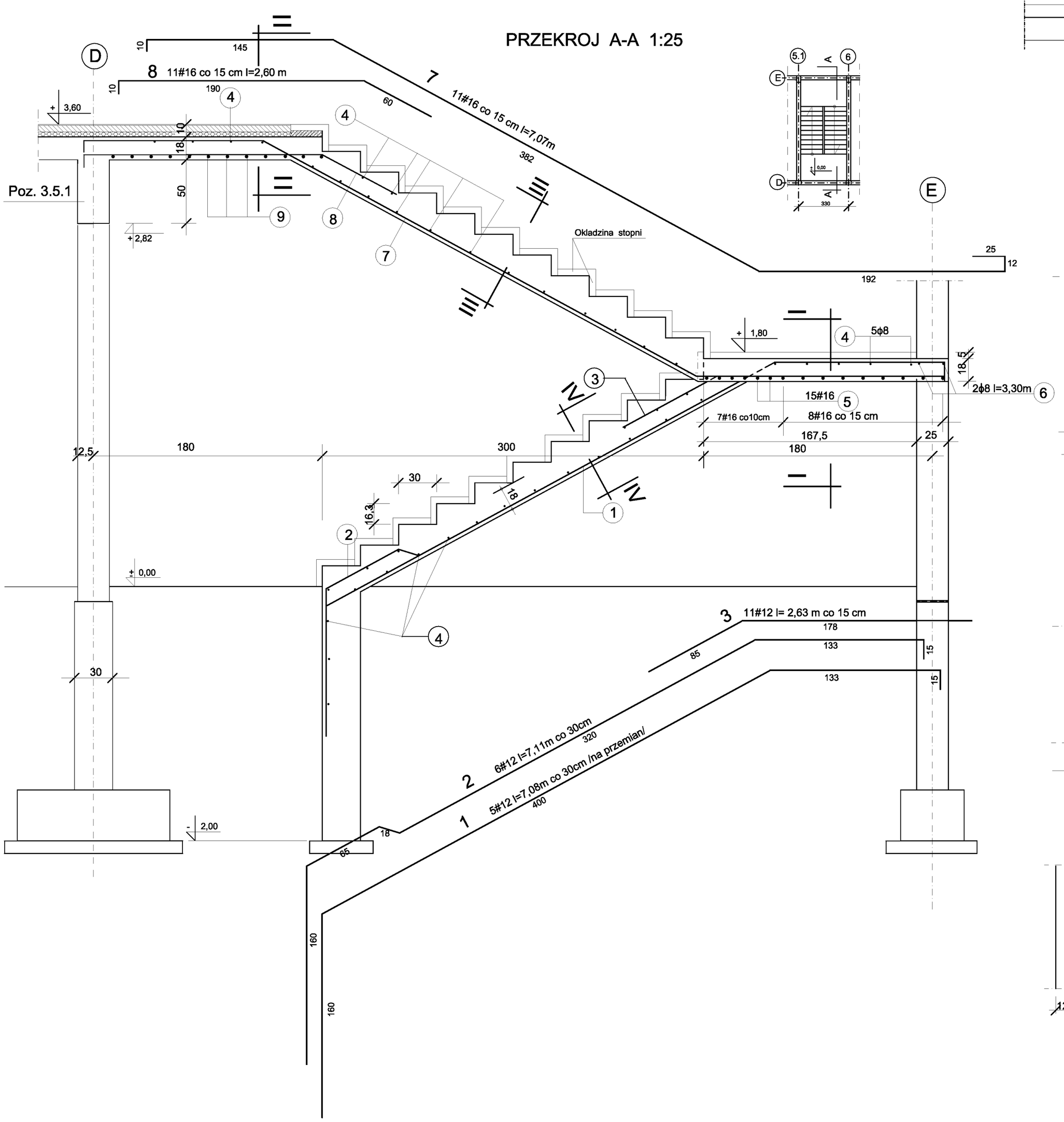

II – II

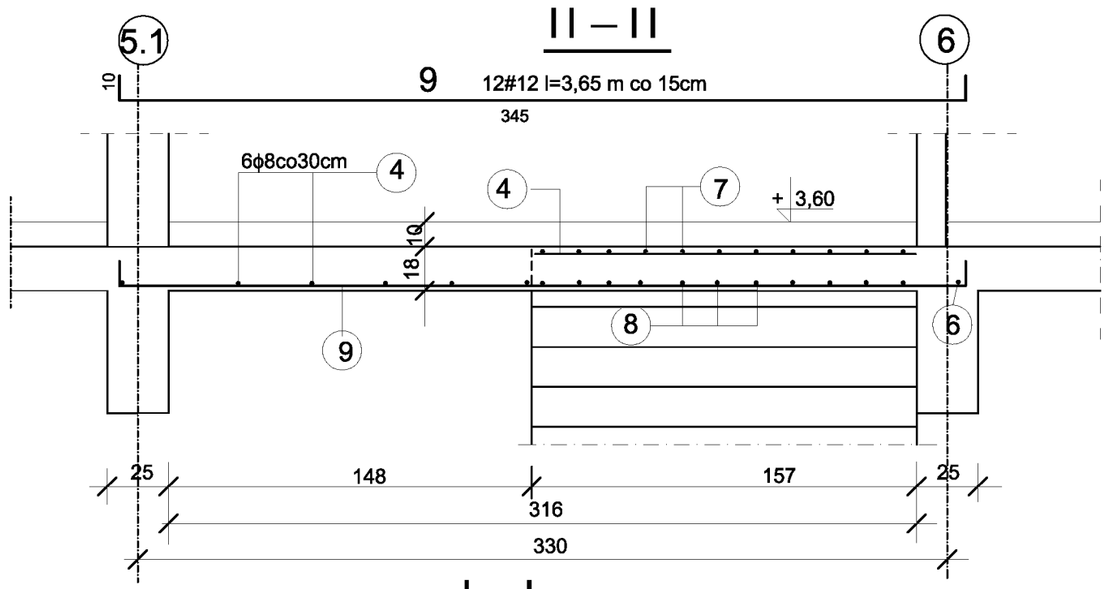

I – I

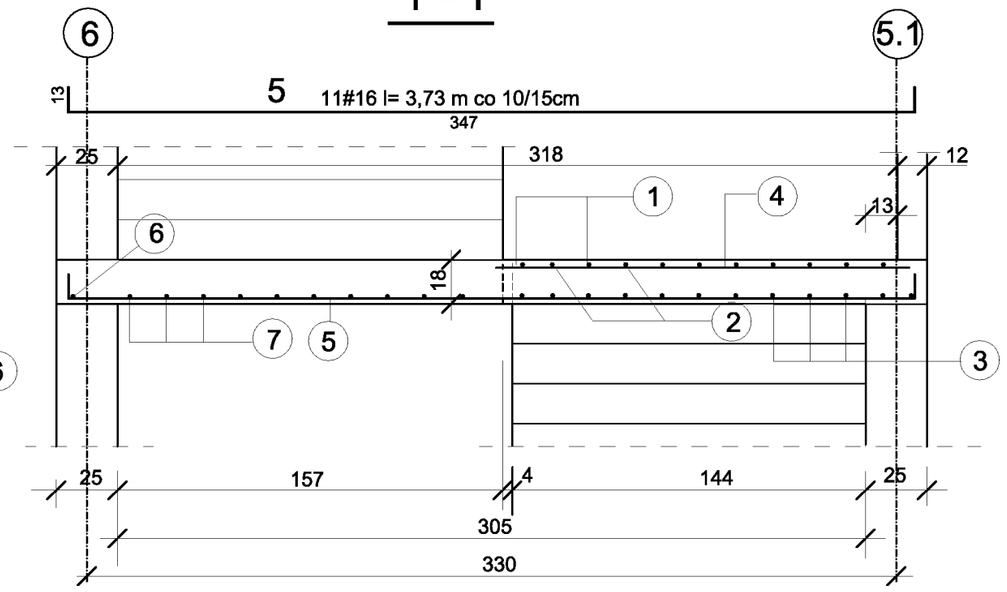

III – III

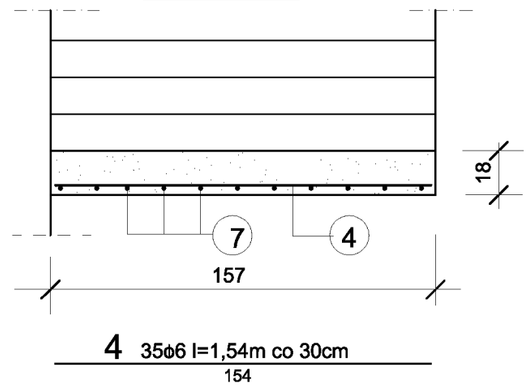

IV – IV

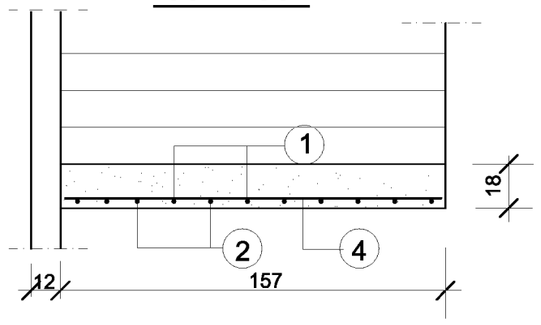

BETON C20/25
STAL ZBROJEN. BST500, St50B

ZESTAWIENIE STALI ZBROJENIOWEJ

PRET NR	SREDNICA mm ϕ	SREDNICA mm #	DLUGOSC cm	LICZBA szt	DLUGOSC CALKOWITA m ST50-B ϕ 8	DLUGOSC CALKOWITA m BST 500 # 12	DLUGOSC CALKOWITA m BST 500 # 16
1		12	708	5		35,40	
2		12	711	6		42,66	
3		12	263	12		31,56	
4	8		154	45	69,30		
5		16	373	15			55,95
6	8		330	2	6,60		
7		12	766	11			84,26
8		12	260	11			28,60
9		12	365	12		45,60	
DLUGOSC OGOLEM :					75,90	155,22	168,81
MASA JEDNOSTKOWA kg/m					0,395	0,888	1,58
MASA OGOLEM kg					18,38	137,84	266,72

OBIEKT :	HALA SPORTOWA W SWILCZY		ADRES : 35-072 Swilcza Dz. nr 3621/1
INWESTOR	URZAD GMINY - SWILCZA		
CZESC :	PROJEKT WYKONAWCZY - KONSTRUKCJA		
NAZWA RYSUNKU	Poz.5.1.2 SCHODY WEWN. MIEDZY OSIAMI 5.1 - 6		
JEDNOSTKA PROJEKTOWA	"AGM" PROJEKT Grzegorz Magdoń 35-310 Rzeszów ul Cegielniana 16C/44		SKALA : 1:25
PROJEKTANT	mgr inz. Alfred Magdoń nr upr. 522/73	DATA OPRACOW. KWIECIEN 2012	NR RYS. 21/K

ELEMENTY TRYBUNY WIDZOW 1:25

Poz. 5.2.0

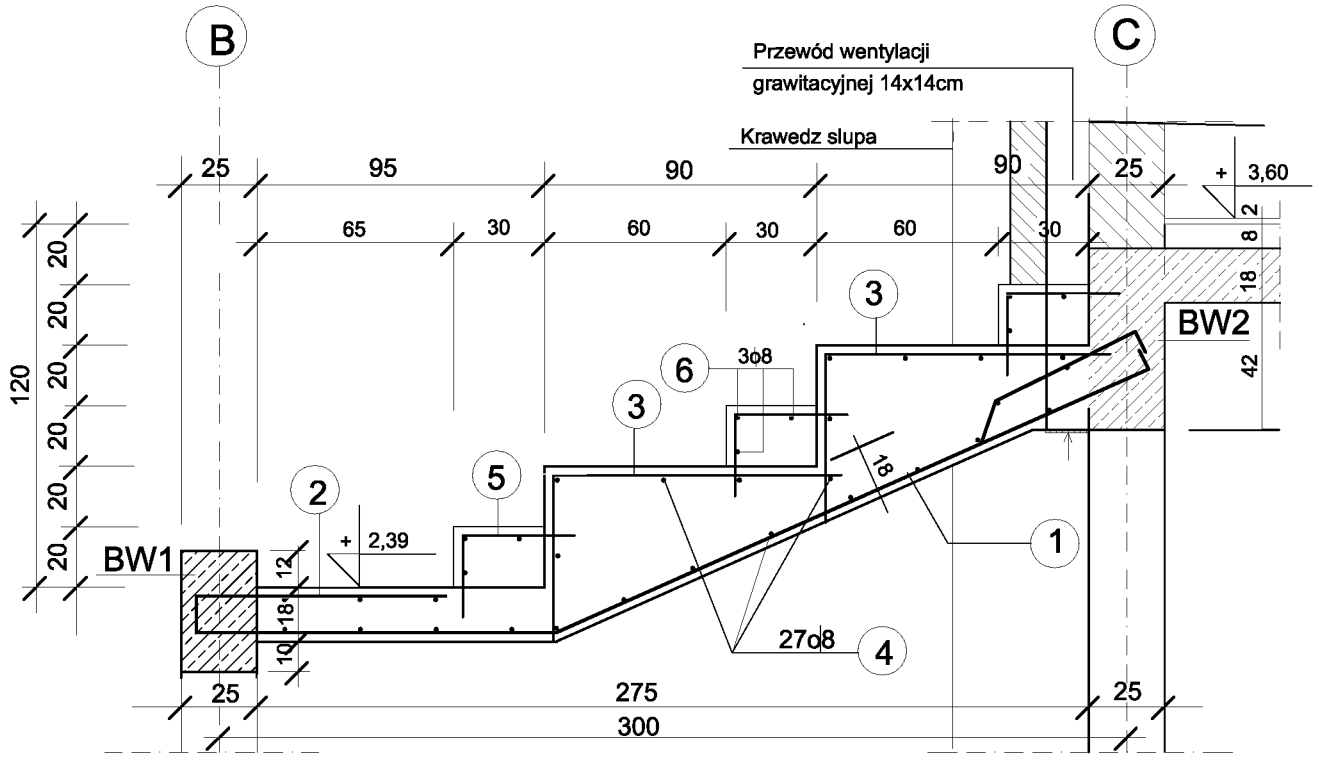

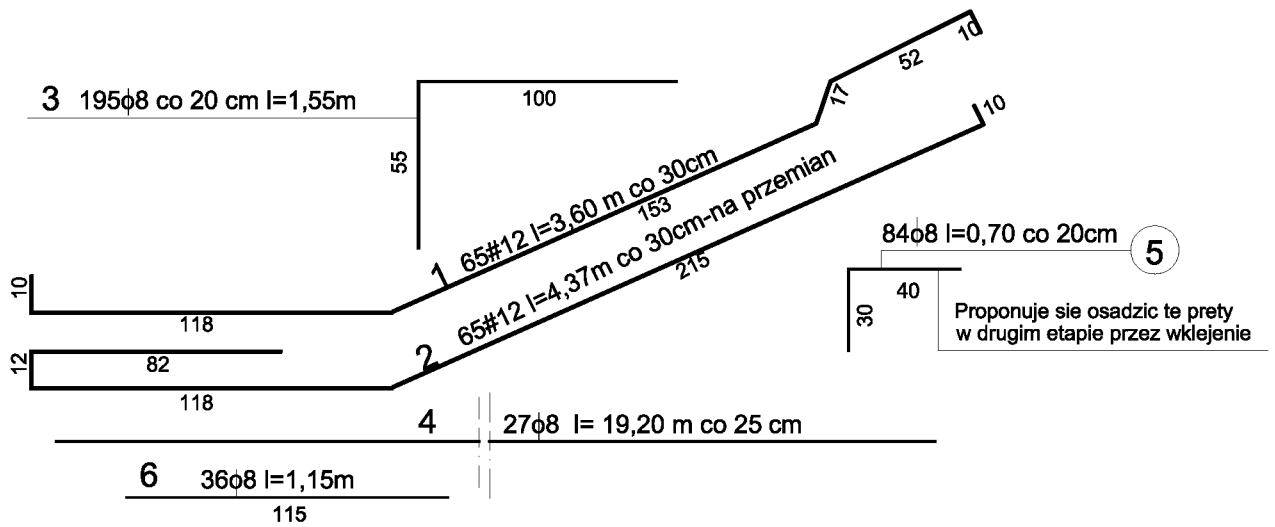

BETON C20/25
STAL ZBROJEN. BST500, St50B

ZESTAWIENIE STALI ZBROJENIOWEJ

PRET NR	SREDNICA mm ϕ	SREDNICA mm #	DLUGOSC cm	LICZBA szt	DLUGOSC CALKOWITA m ST50-B ϕ 8	DLUGOSC CALKOWITA m BST 500 # 12
1		12	360	65		234,00
2		12	437	65		284,05
3	8		155	195	302,25	
4	8		1920	27	518,40	
5	8		70	84	58,80	
6	8		115	36	41,40	
DLUGOSC OGOLEM :					920,85	518,05
MASA JEDNOSTKOWA kg/m					0,395	0,888
MASA OGOLEM kg					363,74	460,03

OBIEKT :	HALA SPORTOWA W SWILCZY		ADRES : 36-072 Swilcza Dz. nr 3621/1
INWESTOR	URZAD GMINY - SWILCZA		
CZESC :	PROJEKT WYKONAWCZY - KONSTRUKCJA		
NAZWA RYSUNKU	Poz. 5.2.0 ELEMENTY TRYBUNY WIDZOW		
JEDNOSTKA PROJEKTOWA	"AGM" PROJEKT Grzegorz Magdoń 35-310 Rzeszów ul Cegielniana 16C/44		SKALA : 1:25
PROJEKTANT	mgr inz. Alfred Magdoń nr upr. 522/73	DATA OPRACOW. KWIECIEN 2012	NR RYS. 22/K

ELEMENTY TRYBUNY WIDZÓW 1:25

RZUT 1:100

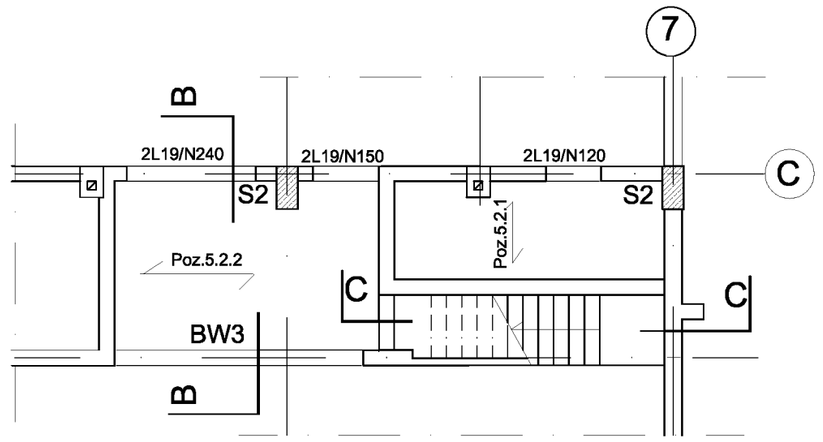

Poz. 5.2.2 szt. 2

B - B

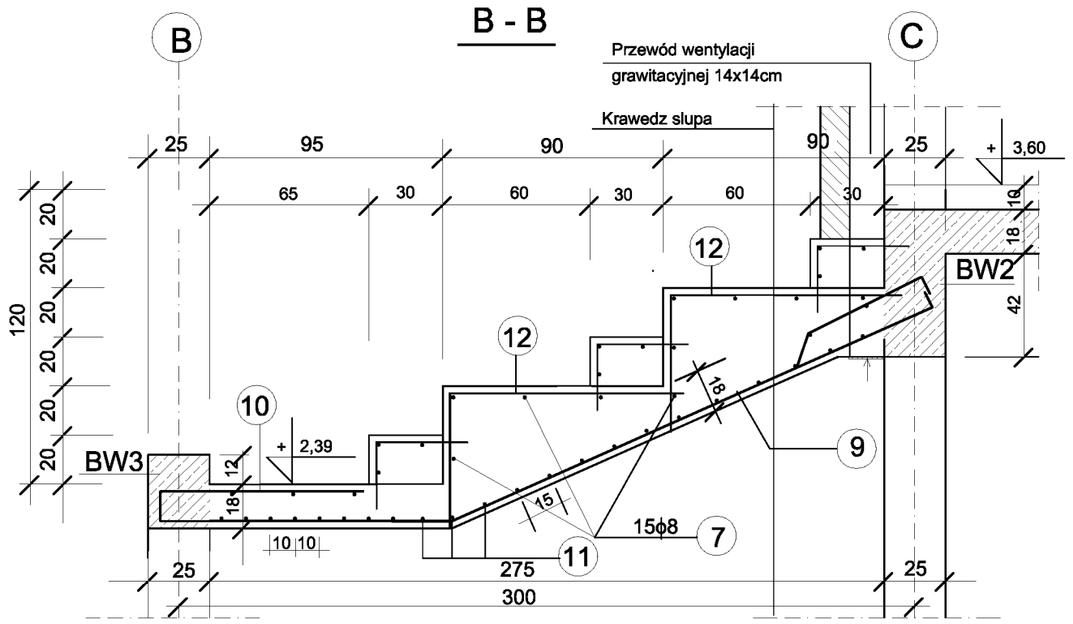

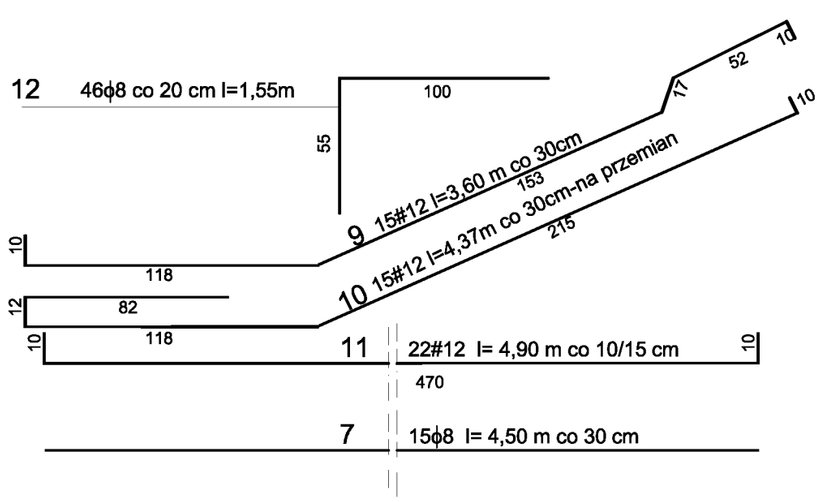

C - C

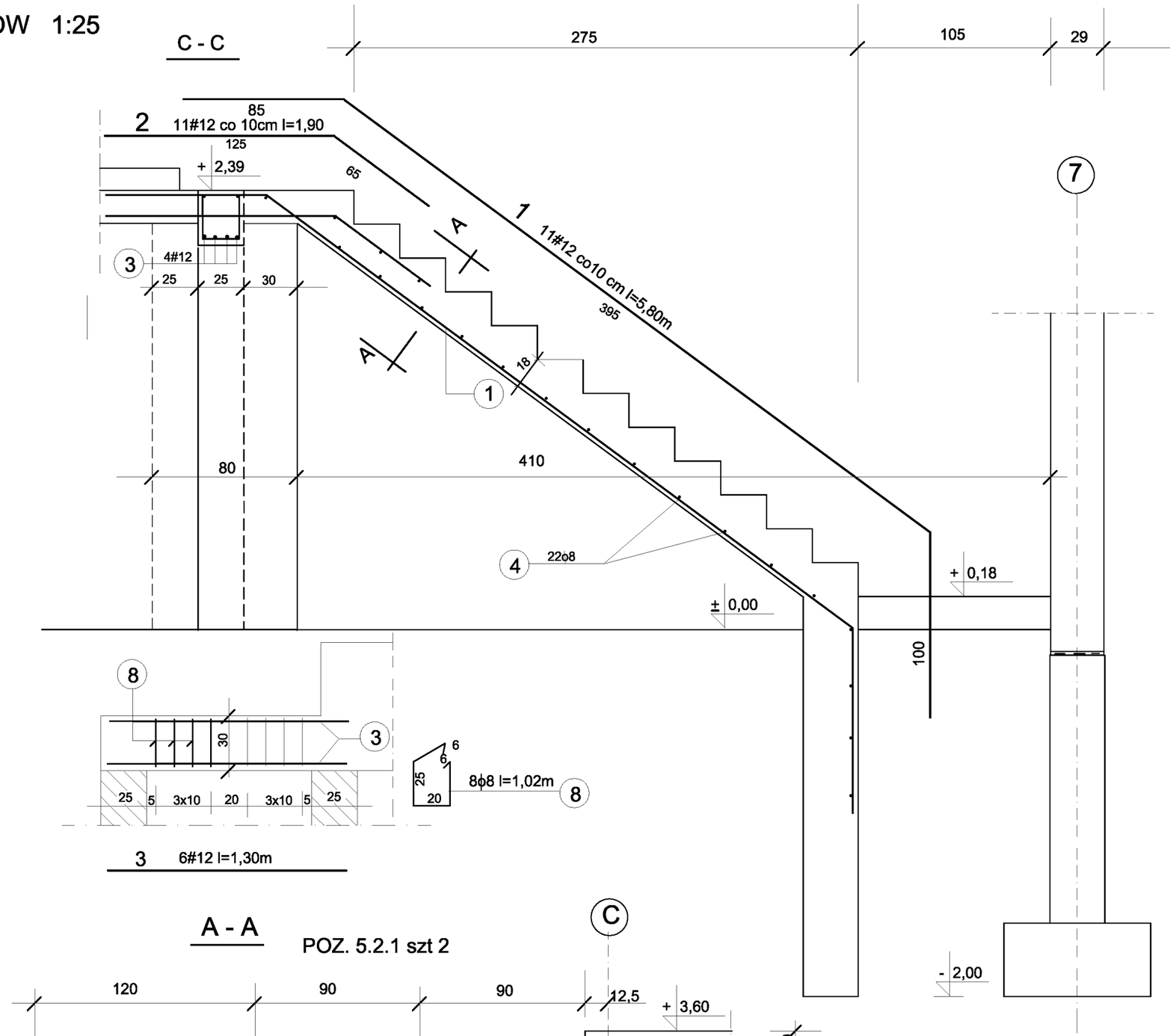

A - A

POZ. 5.2.1 szt 2

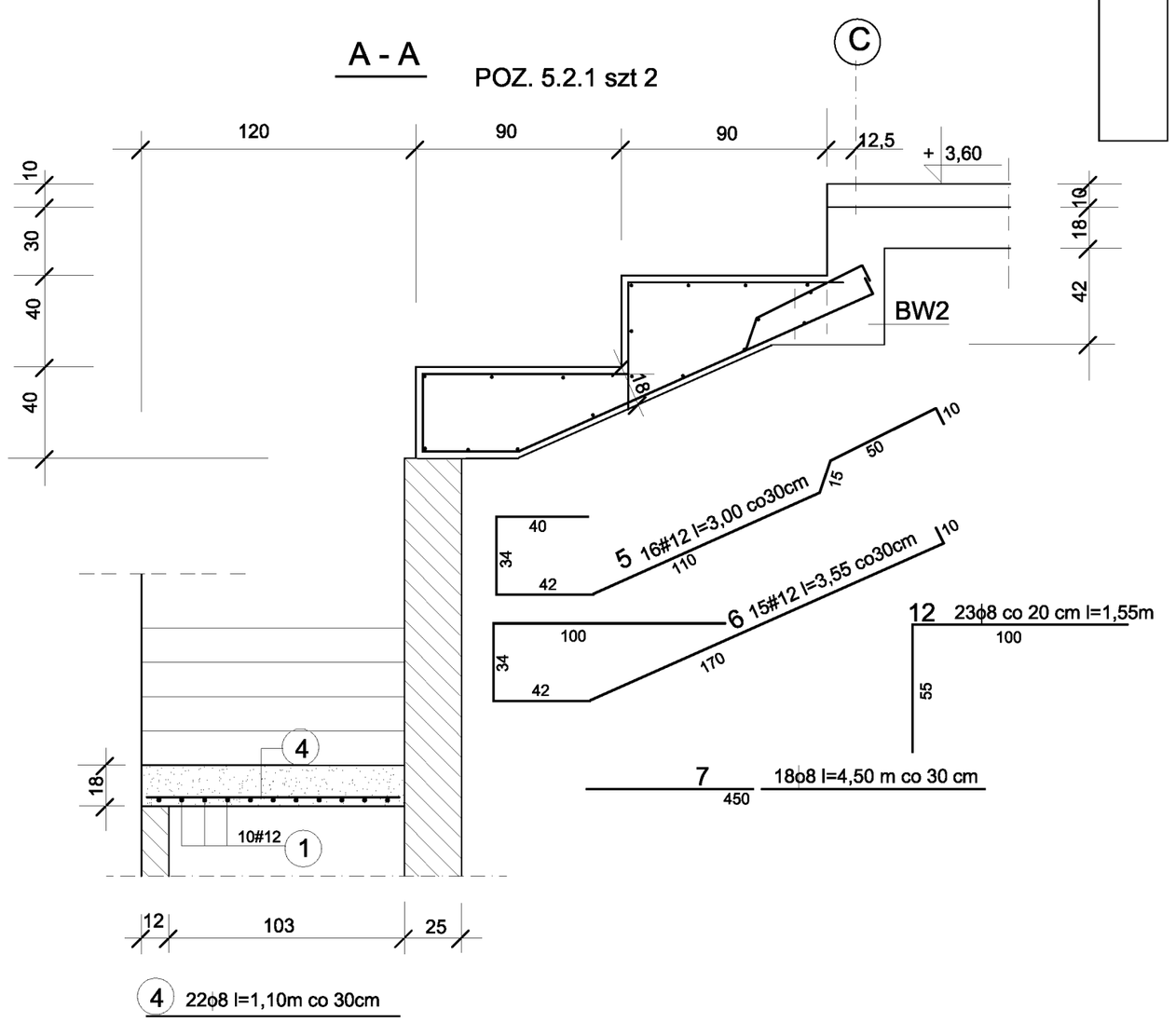

BETON C20/25
STAL ZBROJEN. BST500, St50B

ZESTAWIENIE STALI ZBROJENIOWEJ

PRET NR	SREDNICA mm ϕ	SREDNICA mm #	DLUGOSC cm	LICZBA szt	DLUGOSC CALKOWITA m ST50-B ϕ 8	DLUGOSC CALKOWITA m BST 500 # 12
1		12	580	11		63,80
2		12	190	11		20,90
3		12	130	6		7,80
4	8		1,10	22	24,20	
5		12	300	16		48,00
6		12	355	15		53,25
7	8		450	18+15	148,50	
8	8		1,02	8	8,16	
9		12	360	15		54,00
10		12	437	15		65,55
11		12	490	22		107,80
12	8		155	46+23	106,95	
DLUGOSC OGOLEM :					287,81	418,50
MASA JEDNOSTKOWA kg/m					0,395	0,88
MASA OGOLEM kg					113,69	371,63
DLA 2-ôch ELEMENTÓW					227,38	743,26

OBIEKT :	HALA SPORTOWA W SWILCZY	ADRES : 36-072 Świlcza Dz. nr 3621/1	
INWESTOR	URZAD GMINY - SWILCZA		
CZESC :	PROJEKT WYKONAWCZY - KONSTRUKCJA		
NAZWA RYSUNKU	Poz. 5.2.1 5.2.2 ELEMENTY TRYBUNY WIDZOW		
JEDNOSTKA PROJEKTOWA	"AGM" PROJEKT Grzegorz Magdoń 35-310 Rzeszów ul Cegielniana 18C/44		SKALA : 1:25
PROJEKTANT	mgr inz. Alfred Magdoń nr upr. 522/73	DATA OPRACOW. KWIECIEN 2012	NR RYS. 23/K

ELEMENTY TRYBUNY WIDZOW 1:25

Poz. 5.2.3 BELKA BW3 szt. 2

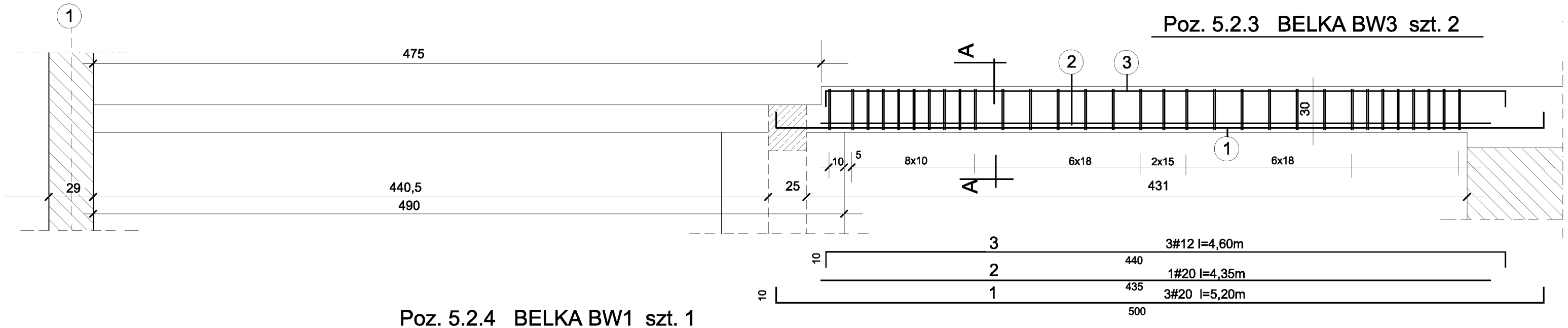

A - A

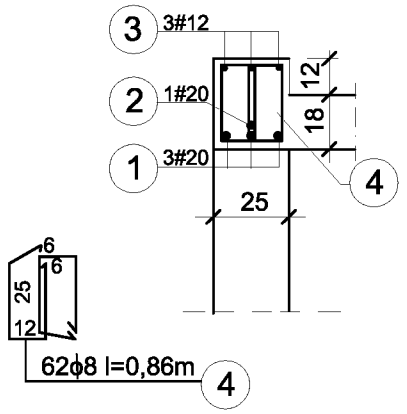

BETON C20/25
STAL ZBROJEN. BST500, St50B

Poz. 5.2.4 BELKA BW1 szt. 1

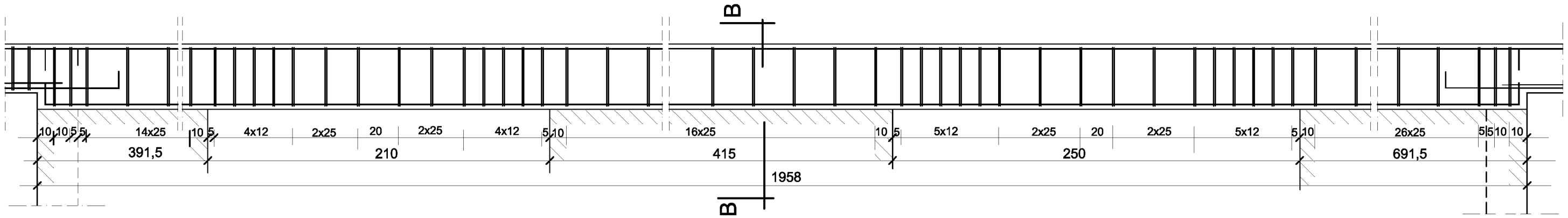

B - B

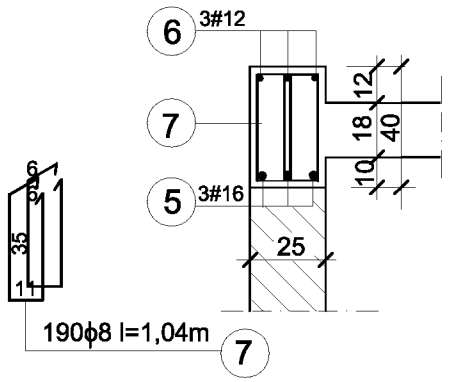

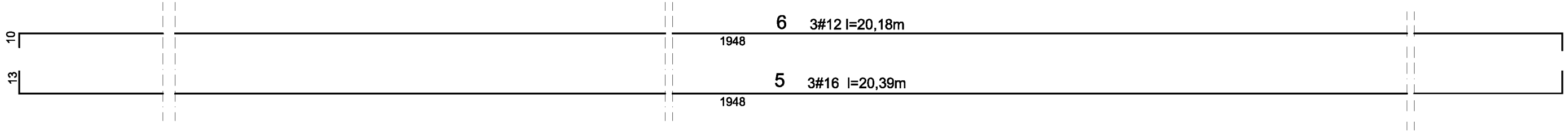

ZESTAWIENIE STALI ZBROJENIOWEJ

PRET NR	SREDNICA mm ϕ	SREDNICA mm #	DLUGOSC cm	LICZBA szt	DLUGOSC CALKOWITA m ST50-B ϕ 8	BST 500 #12	BST 500 #16	BST 500 #20
1		20	460	3x2				27,60
2		20	435	1x2				8,70
3		12	460	3x2		27,60		
4	8		86	62x2	106,64			
5		16	2039	3			61,17	
6		12	2018	3		60,54		
7	8		104	190	197,60			
DLUGOSC OGOLEM :					304,24	88,14	61,17	36,30
MASA JEDNOSTKOWA kg/m					0,395	0,888	1,58	2,47
MASA OGOLEM kg					120,18	78,27	96,65	89,66

OBIEKT :	HALA SPORTOWA W SWILCZY	ADRES :	
INWESTOR	URZAD GMINY - SWILCZA	36-072 Swilcza Dz. nr 3621/1	
CZESC :	PROJEKT WYKONAWCZY - KONSTRUKCJA		
NAZWA RYSUNKU	Poz. 5.2.3, 5.2.4 ELEMENTY TRYBUNY WIDZOW		
JEDNOSTKA PROJEKTOWA	"AGM" PROJEKT Grzegorz Magdoń 35-310 Rzeszów ul Cegielniana 16C/44	SKALA : 1:25	
PROJEKTANT	mgr inz. Alfred Magdoń nr upr. 522/73	DATA OPRACOW. KWIECIEN 2012	NR RYS. 24/K

Poz. 5.2.5 BELKA - WIENIEC TRYBUN W STROPIE PARTERU w OSI "C" 1 : 25

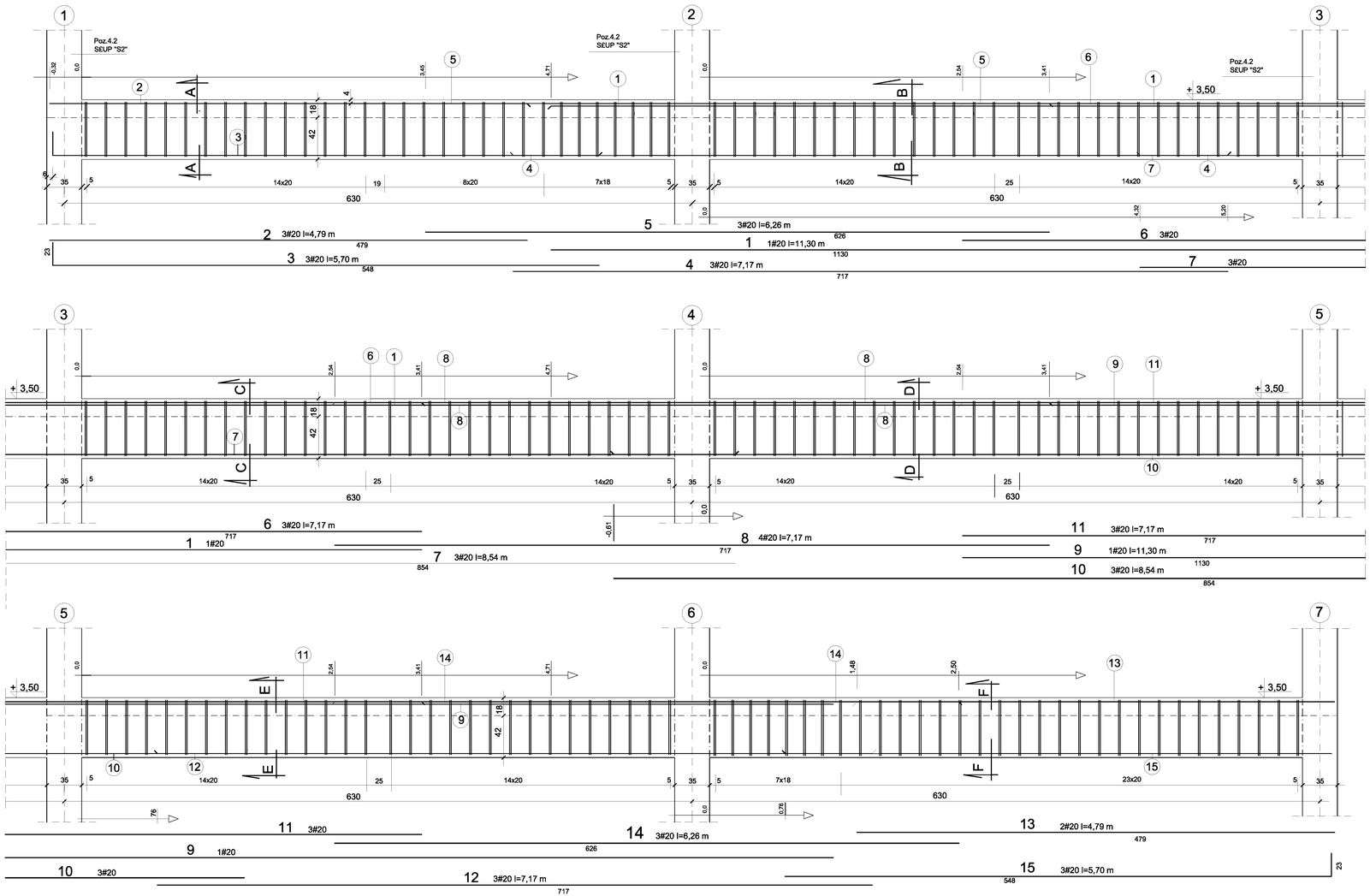

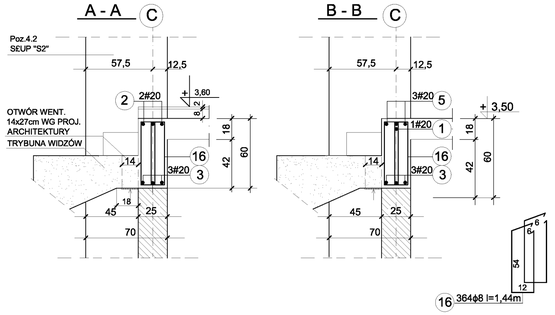

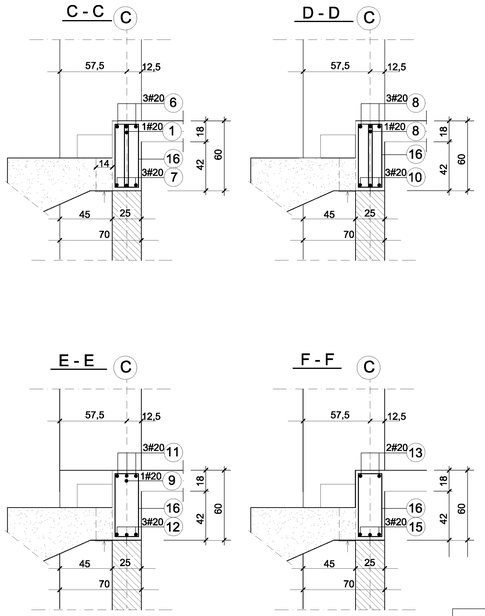

BETON C20/25
STAL ZBROJEN. BST500, St50B

ZESTAWIENIE STALI ZBROJENIOWEJ

PRET NR	SREDNICA mm ł	SREDNICA mm #	DLUGOSC cm	LICZBA szt	DLUGOSC CALKOWITA m ST50-B ł 8	DLUGOSC CALKOWITA m BST 500 # 20
1		20	1130	1		11,30
2		20	479	2		9,58
3		20	570	3		17,10
4		20	7,17	3		21,51
5		20	6,26	3		18,78
6		20	7,17	3		21,51
7		20	8,54	3		25,62
8		20	7,17	4		28,68
9		20	1130	1		11,30
10		20	854	3		25,62
11		20	717	3		21,51
12		20	717	3		21,51
13		20	479	2		9,58
14		20	626	3		18,78
15		20	570	3		17,10
16	8		144	364	524,16	
DLUGOSC OGOLEM :					524,16	279,48
MASA JEDNOSTKOWA kg/m					0,395	2,47
MASA OGOLEM kg					207,04	690,32

OBIEKT :	HALA SPORTOWA W SWILCZY	ADRES : 36-072 Swilcza Dz. nr 3621/1	
INWESTOR	URZAD GMINY - SWILCZA		
CZESC :	PROJEKT WYKONAWCZY - KONSTRUKCJA		
NAZWA RYSUNKU	Poz. 5.2.5 BELKA - WIENIEC TRYBUN W OSI " C "		
JEDNOSTKA PROJEKTOWA	"AGM" PROJEKT Grzegorz Magdoń 35-310 Rzeszów ul Cegielniana 16C/44	SKALA : 1:25	
PROJEKTANT	mgr inz. Alfred Magdoń nr upr. 522/73	DATA OPRACOW. KWIECIEN 2012	NR RYS. 25/K

ZBROJENIE PŁYTY STROPOWEJ PARTERU 1:50

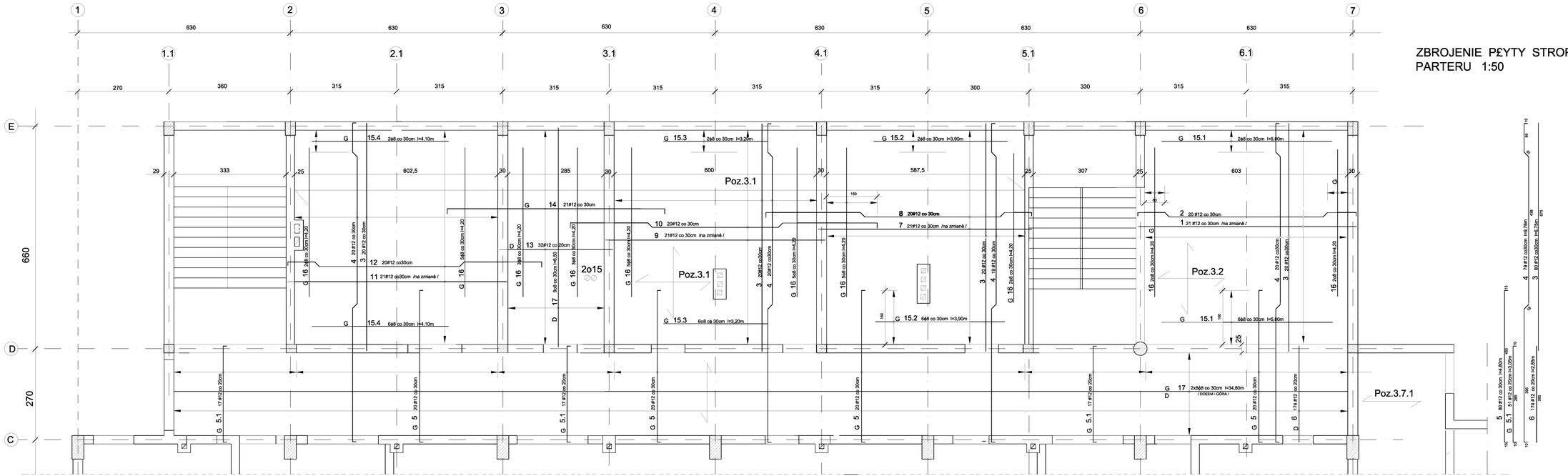

BETON C20/25
STAL ZBROJEN. BST500, St50B
ZESTAWIENIE STALI ZBROJENIOWEJ

PRET NR	SREDNICA mm ø	SREDNICA mm #	DLUGOSC cm	LICZBA szt	DLUGOSC CALKOWITA m ST50-B ø 8	DLUGOSC CALKOWITA m BST 500 # 12
1		12	645	21		135,45
2		12	678	20		135,60
3		12	675	80		540,00
4		12	9,76	79		771,04
5		12	4,80	80		384,00
5.1		12	3,05	51		155,55
6		12	2,85	174		495,90
7		12	6,30	21		132,30
8		12	823	20		164,60
9		12	650	21		136,50
10		12	900	20		180,00
11		12	645	21		135,45
12		12	788	20		157,60
13		12	335	32		107,20
14		12	675	21		141,75
15.1	8		500	8	40,00	
15.2	8		390	8	31,20	
15.3	8		320	8	25,60	
15.4	8		410	8	32,80	
16	8		420	34	142,80	
DLUGOSC OGOLEM :					272,40	3772,94
MASA JEDNOSTKOWA kg/m					0,395	0,888
MASA OGOLEM kg					107,60	3350,37

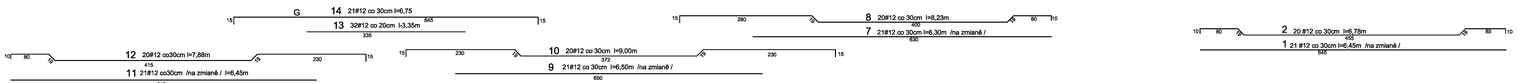

OBIEKT :	HALA SPORTOWA W ŚWILCZY	ADRES : 36-072 Świlcza Dz. nr 3621/1	
INWESTOR	URZĄD GMINY - ŚWILCZA		
CZEŚĆ :	PROJEKT WYKONAWCZY - KONSTRUKCJA		
NAZWA RYSUNKU	ZBROJENIE PŁYTY STROPOWEJ PARTERU		
JEDNOSTKA PROJEKTOWA	"ASM" PROJEKT Grzegorz Magdon 35-310 Rzeszów ul Cegielniana 16C/44	SKALA : 1:50	NR RYS. 26/K
PROJEKTANT	mgr inż. Alfred Magdon nr upr. 522/73	DATA OPRACOWA KWIECIEŃ 2012	

Poz. 2.2.1 ZEBRO Z1 STROPU PARTERU i I-go PIETRA szt. 4+4 1:25

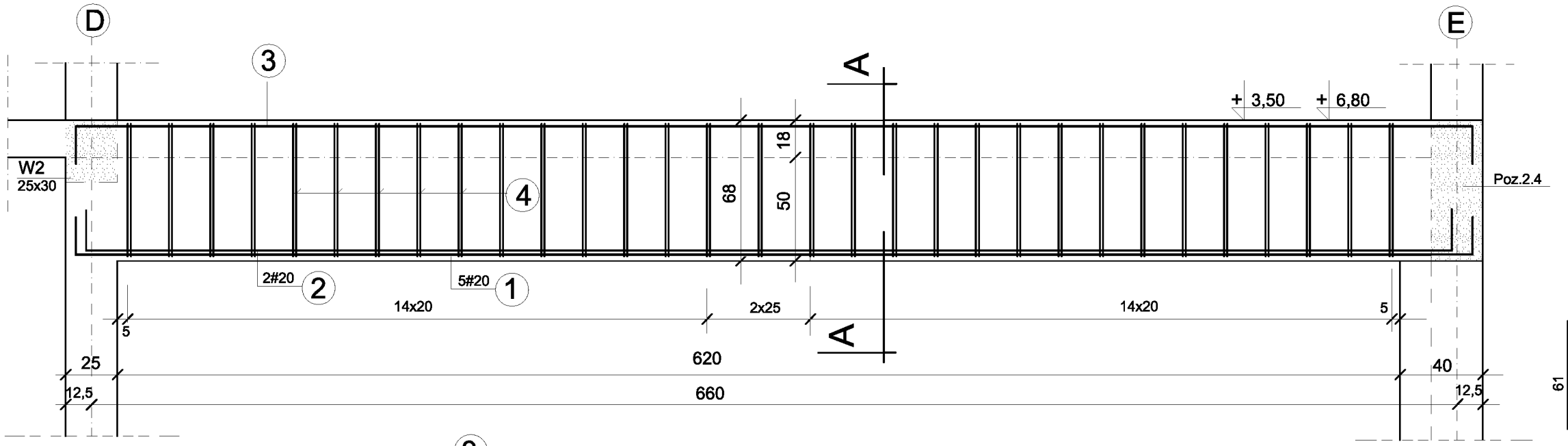

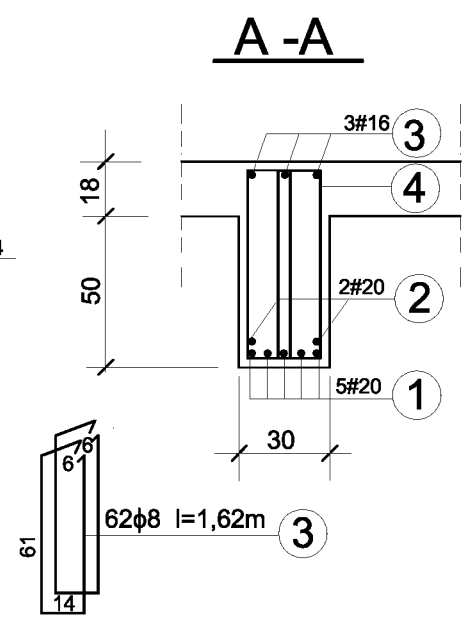

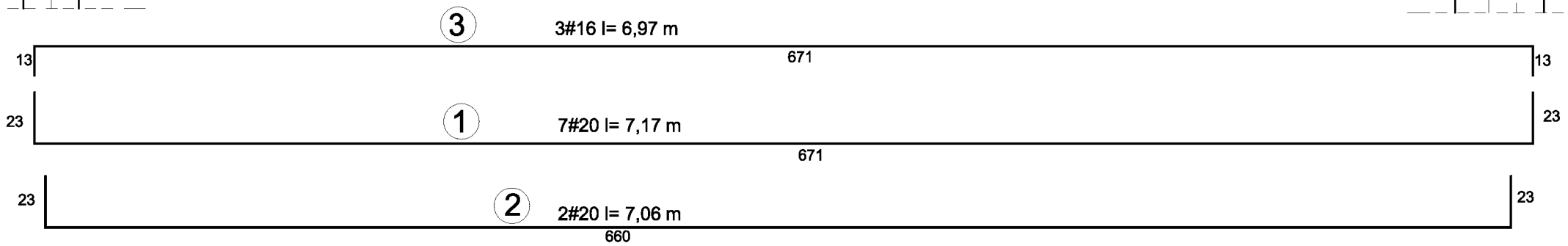

ZESTAWIENIE STALI ZBROJENIOWEJ

PRET NR	SREDNICA mm ϕ	SREDNICA mm #	DLUGOSC cm	LICZBA szt	DLUGOSC CALKOWITA m ST50-B ϕ 8	DLUGOSC CALKOWITA m BST 500 # 16	DLUGOSC CALKOWITA m BST 500 # 20
1		20	717	5			35,85
2		20	706	2			14,12
3		16	697	3		20,91	
4	8		162	62	100,44		
DLUGOSC OGOLEM :					100,44	20,91	49,97
MASA JEDNOSTKOWA kg/m					0,395	1,58	2,47
MASA OGOLEM kg					39,68	33,04	123,43
DLA 8-iu szt					317,44	264,32	987,44

BETON C20/25
STAL ZBROJEN. BST500, St50B

OBIEKT :	HALA SPORTOWA W SWILCZY	ADRES :	36-072 Swilcza Dz. nr 3621/1
INWESTOR	URZAD GMINY - SWILCZA		
CZESC :	PROJEKT WYKONAWCZY - KONSTRUKCJA		
NAZWA RYSUNKU	Poz. 2.2.1 ZEBRO Z1 STROPU PARTERU i Ip		
JEDNOSTKA PROJEKTOWA	"AGM" PROJEKT Grzegorz Magdoń 35-310 Rzeszów ul Cegielniana 16C/44	SKALA :	1:25
PROJEKTANT	mgr inz. Alfred Magdoń nr upr. 522/73	DATA OPRACOW.	NR RYS.
		KWIECIEN 2012	27/K

Poz. 2.2.2 ZEBRO Z 2 STROPU PARTERU i I-go PIETRA szt. 2+2 1:25

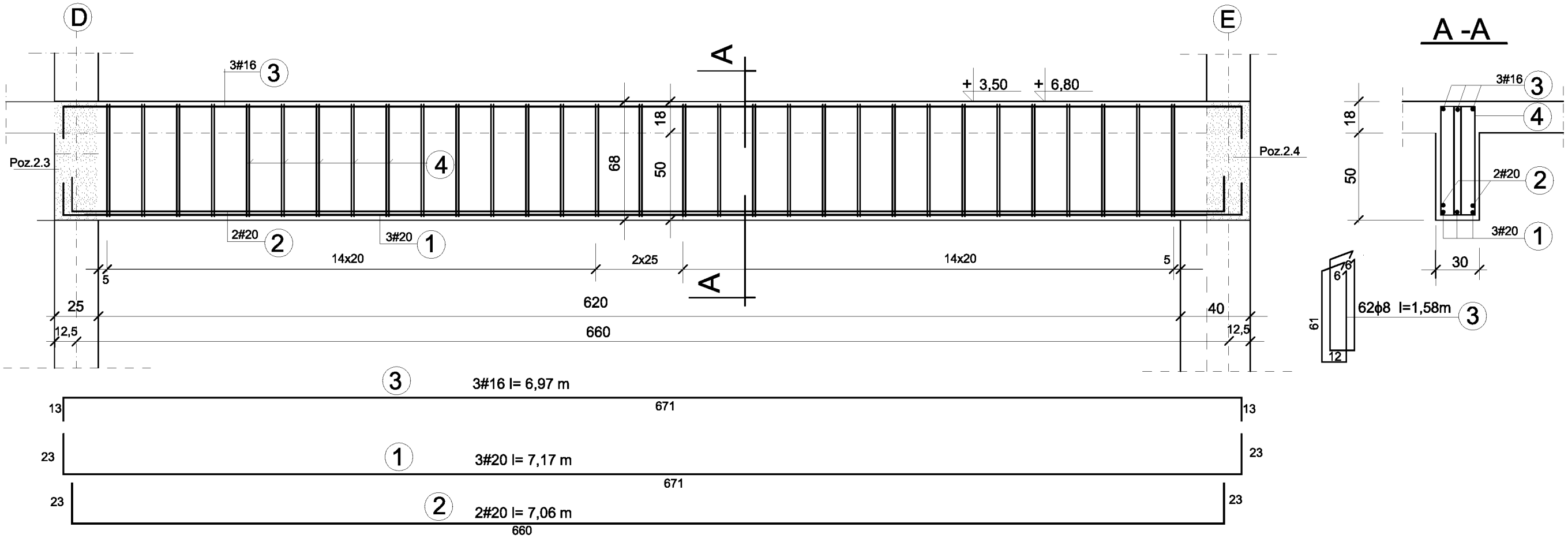

BETON C20/25

STAL ZBROJEN. BST500, St50B

ZESTAWIENIE STALI ZBROJENIOWEJ

PRET NR	SREDNICA mm		DLUGOSC cm	LICZBA szt	DLUGOSC CALKOWITA m		
					ST50-B	BST 500	
	ϕ	#			ϕ 8	# 16	# 20
1		20	717	3			21,51
2		20	706	2			14,12
3		16	697	3		20,91	
4	8		158	62	100,44		
DLUGOSC OGOLEM :					100,44	20,91	35,63
MASA JEDNOSTKOWA kg/m					0,395	1,58	2,47
MASA OGOLEM kg					39,68	33,04	88,01
DLA 4-ech szt					158,72	132,16	352,02

OBIEKT :	HALA SPORTOWA W SWILCZY	ADRES :	
INWESTOR	URZAD GMINY - SWILCZA	36-072 Swilcza Dz. nr 3621/1	
CZESC :	PROJEKT WYKONAWCZY - KONSTRUKCJA		
NAZWA RYSUNKU	Poz. 2.2.2 ZEBRO Z2 STROPU PARTERU i Ip .		
JEDNOSTKA PROJEKTOWA	"AGM" PROJEKT Grzegorz Magdoń 35-310 Rzeszów ul Cegielniana 16C/44		SKALA : 1:25
PROJEKTANT	mgr inz. Alfred Magdoń nr upr. 522/73	DATA OPRACOW.	NR RYS.
		KWIECIEN 2012	28/K

Poz. 3.5.1 PODCIAG STROPU PARTERU W OSI D szt. 1

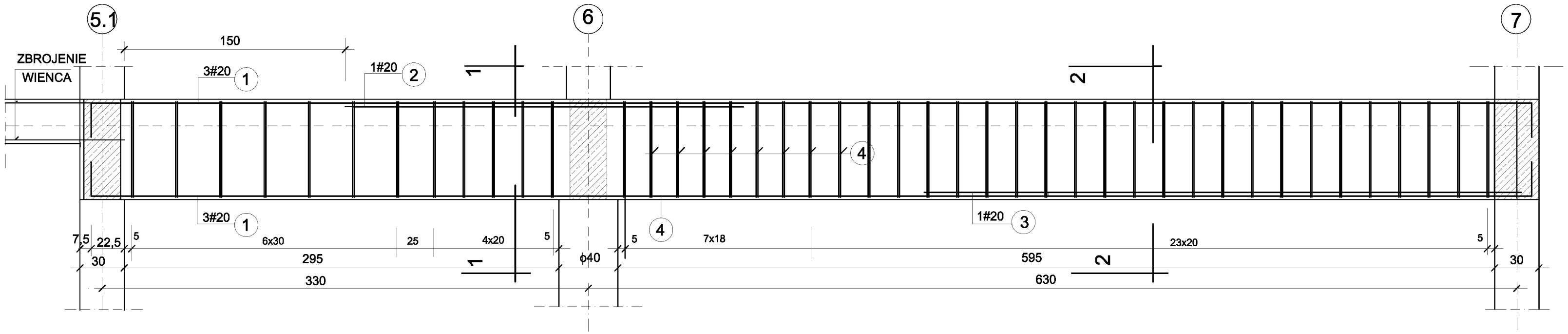

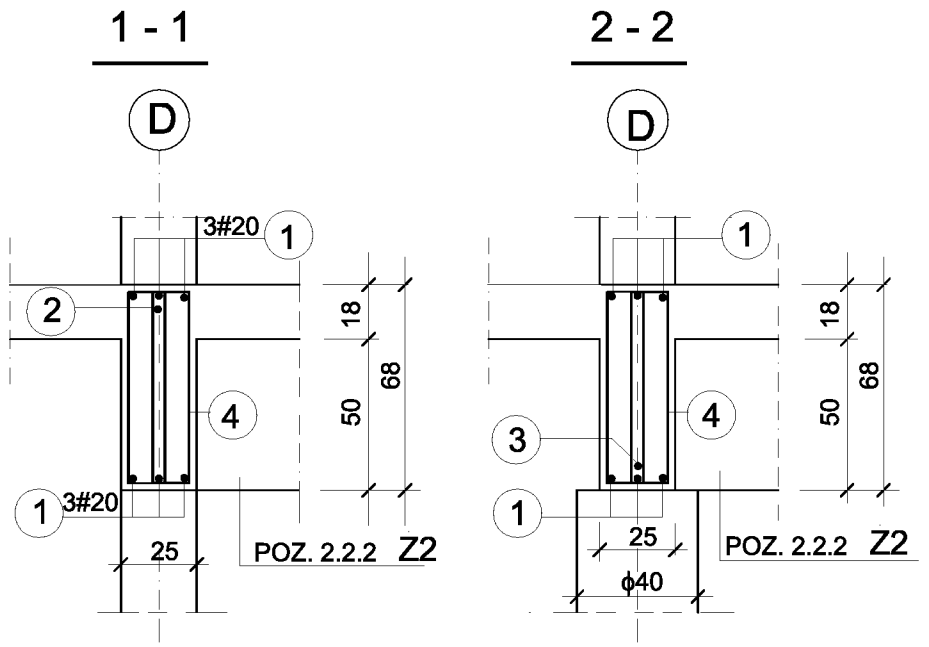

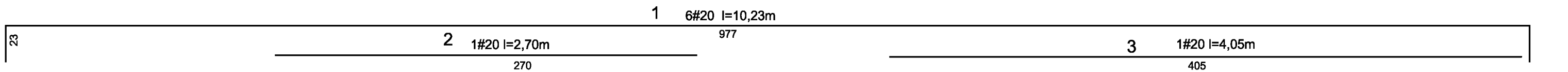

Poz. 3.5.2 PODCIAG STROPU PARTERU W OSI D szt. 1

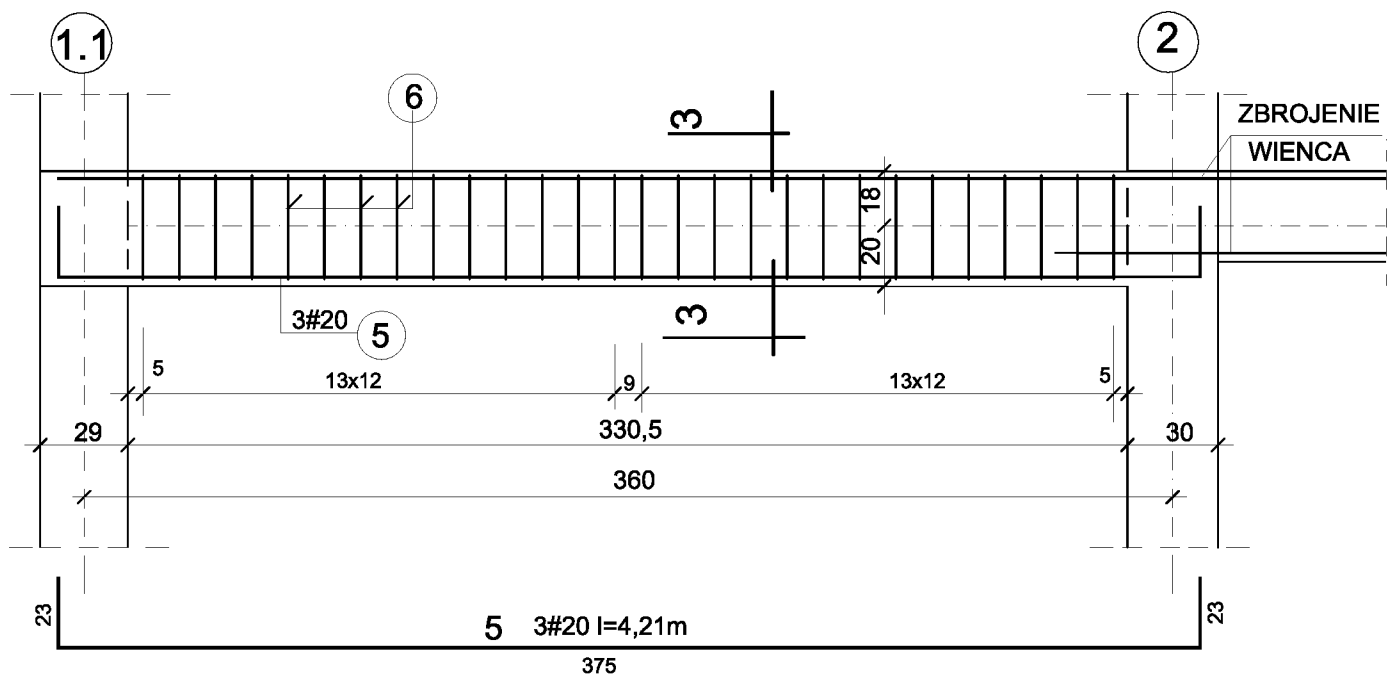

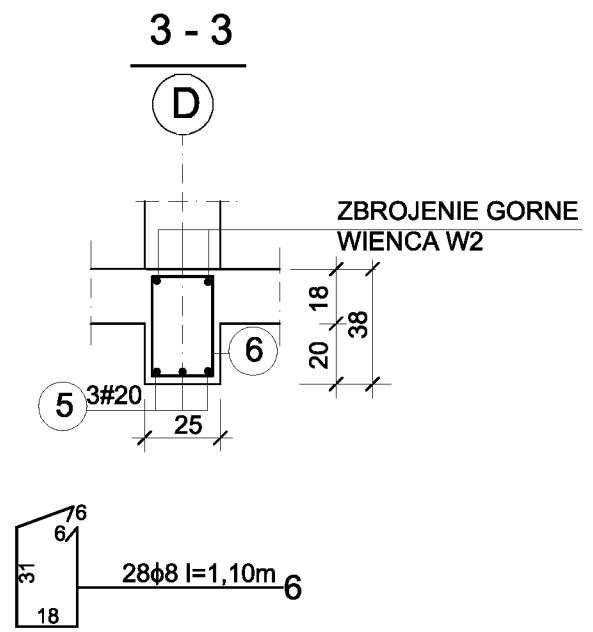

BETON C20/25
STAL ZBROJEN. BST500, St50B

ZESTAWIENIE STALI ZBROJENIOWEJ

PRET NR	SREDNICA mm ϕ	SREDNICA mm #	DLUGOSC cm	LICZBA szt	DLUGOSC CALKOWITA m ST50-B ϕ8	DLUGOSC CALKOWITA m BST 500 #20
1		20	1023	6		61,38
2		20	270	1		2,70
3		20	405	1		4,05
4	8		162	86	139,32	
5		20	421	3		12,63
6	8		1,10	28	30,80	
DLUGOSC OGOLEM :					170,12	80,76
MASA JEDNOSTKOWA kg/m					0,395	2,47
MASA OGOLEM kg					67,20	199,48

OBIEKT :	HALA SPORTOWA W SWILCZY	ADRES : 38-072 Swilcza Dz. nr 3621/1	
INWESTOR	URZAD GMINY - SWILCZA		
CZESC :	PROJEKT WYKONAWCZY - KONSTRUKCJA		
NAZWA RYSUNKU	Poz 3.5.1, 3.5.2 PODCIAGI STROPU PARTERU W OSI "D"		
JEDNOSTKA PROJEKTOWA	"AGM" PROJEKT Grzegorz Magdoń 35-310 Rzeszów ul Cegielniana 16C/44		SKALA : 1:25
PROJEKTANT	mgr Inz. Alfred Magdoń nr upr. 522/73	DATA OPRACOW. KWIECIEN 2012	NR RYS. 29/K

Poz. 3.6.1 BELKA W OSI "E" STROPU PARTERU 1 : 25

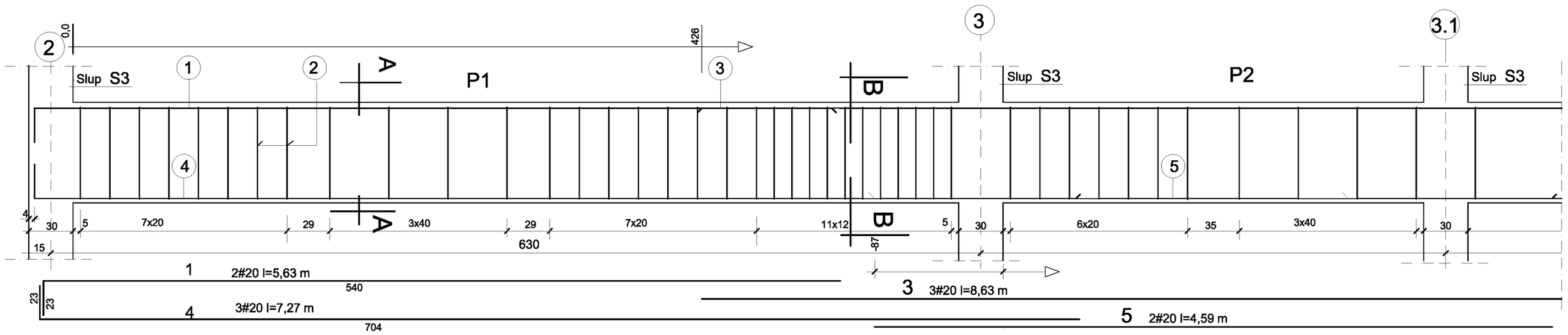

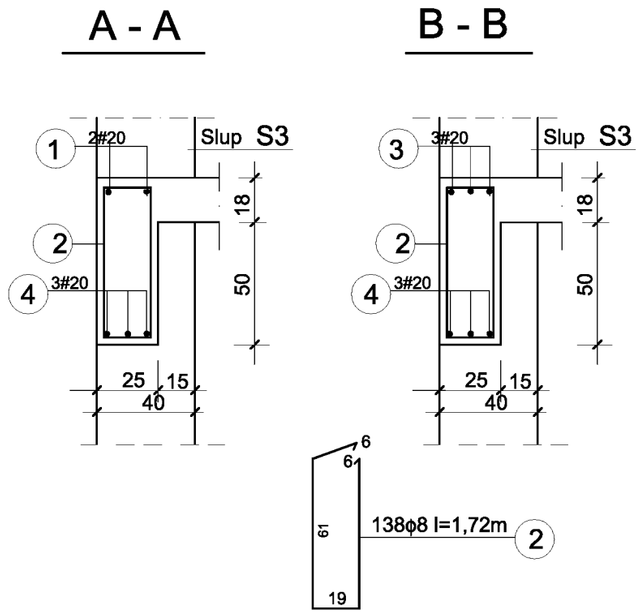

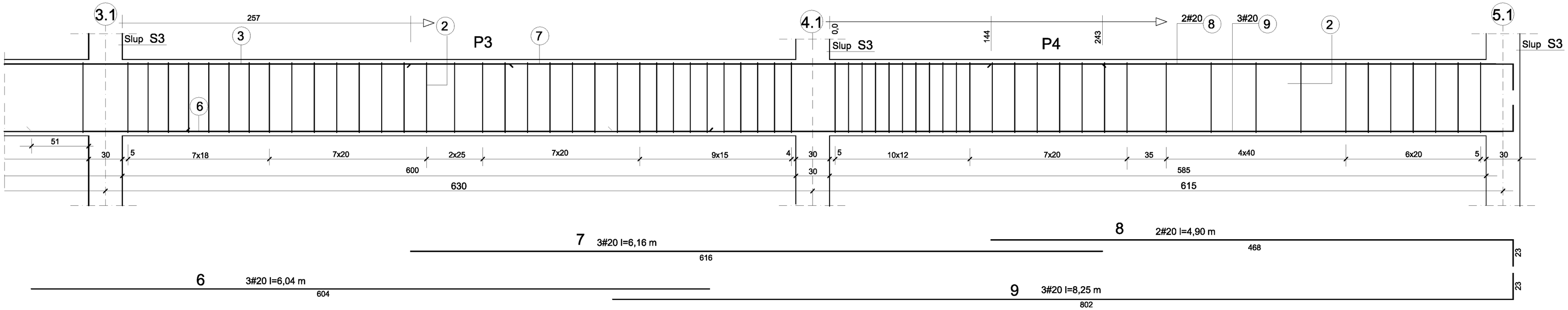

Poz. 3.6.2 BELKA W OSI "E" STROPU PARTERU MIEDZY OSIAMI 6-7 1 : 25

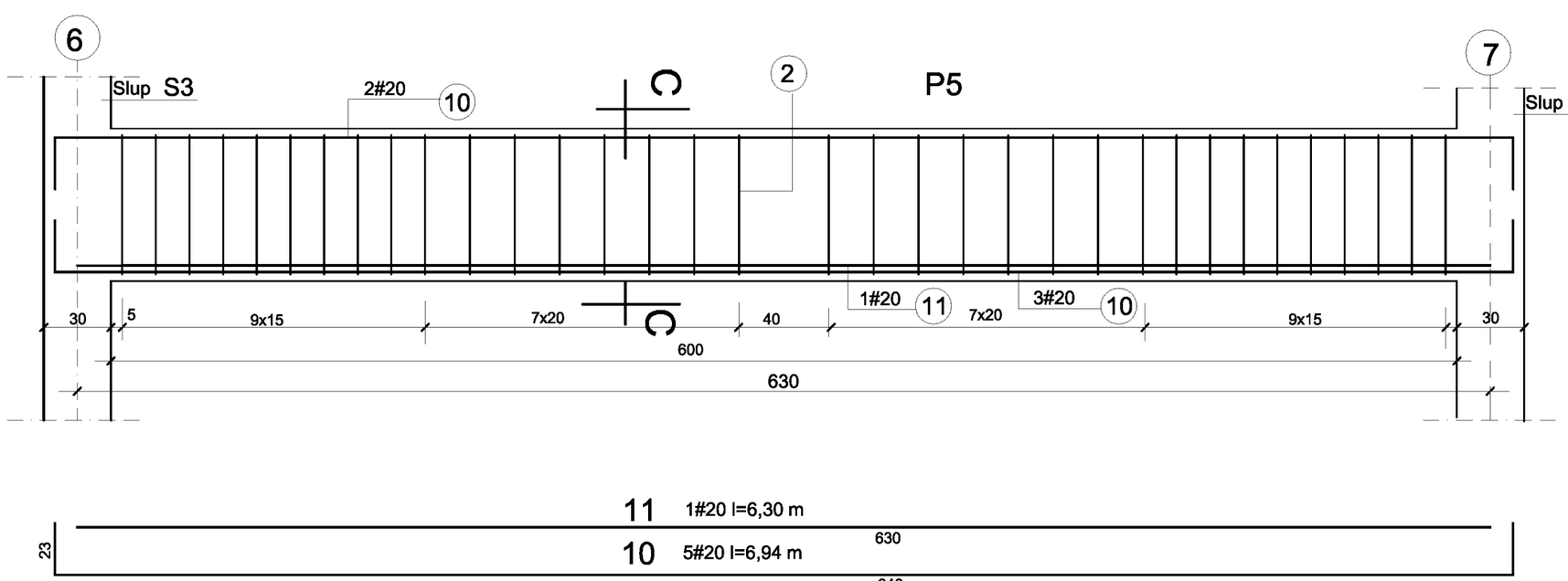

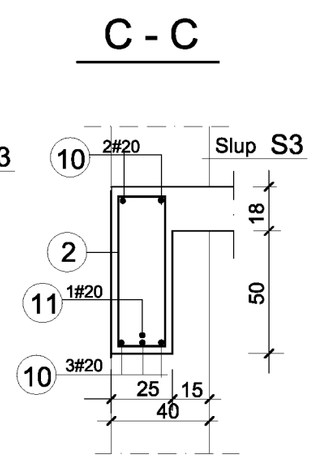

ZESTAWIENIE STALI ZBROJENIOWEJ

PRET NR	SREDNICA mm ϕ	SREDNICA mm #	DLUGOSC cm	LICZBA szt	DLUGOSC CALKOWITA m ST50-B ϕ8	DLUGOSC CALKOWITA m BST 500 # 20
1		20	563	2		11,26
2	8		172	138	237,36	
3		20	863	3		25,89
4		20	7,27	3		21,81
5		20	4,59	2		9,18
6		20	6,04	3		18,12
7		20	6,16	3		18,48
8		20	4,90	2		5,80
9		20	825	3		24,75
10		20	694	5		34,70
11		20	630	1		6,30
DLUGOSC OGOLEM :					237,36	176,29
MASA JEDNOSTKOWA kg/m					0,395	2,47
MASA OGOLEM kg					93,76	435,44

BETON C20/25
STAL ZBROJEN. BST500, St50B

OBIEKT :	HALA SPORTOWA W SWILCZY	ADRES : 38-100 Strzyżów ul. Słowackiego 36 Dz. nr 1146/3
INWESTOR	URZAD GMINY - SWILCZA	
CZESC :	PROJEKT WYKONAWCZY - KONSTRUKCJA	
NAZWA RYSUNKU	Poz 3.6.1 3.62 BELKA STROPU PARTERU W OSI " E "	
JEDNOSTKA PROJEKTOWA	"AGM" PROJEKT Grzegorz Magdoń 35-310 Rzeszów ul Cegielniana 16C/44	SKALA : 1:25
PROJEKTANT	mgr inz. Alfred Magdoń nr upr. 522/73 — DATA OPRACOW. KWIECIEN 2012	NR RYS. 30/K

RZUT PLYTY STROPOWEJ PRZEWIAZKI 1:50

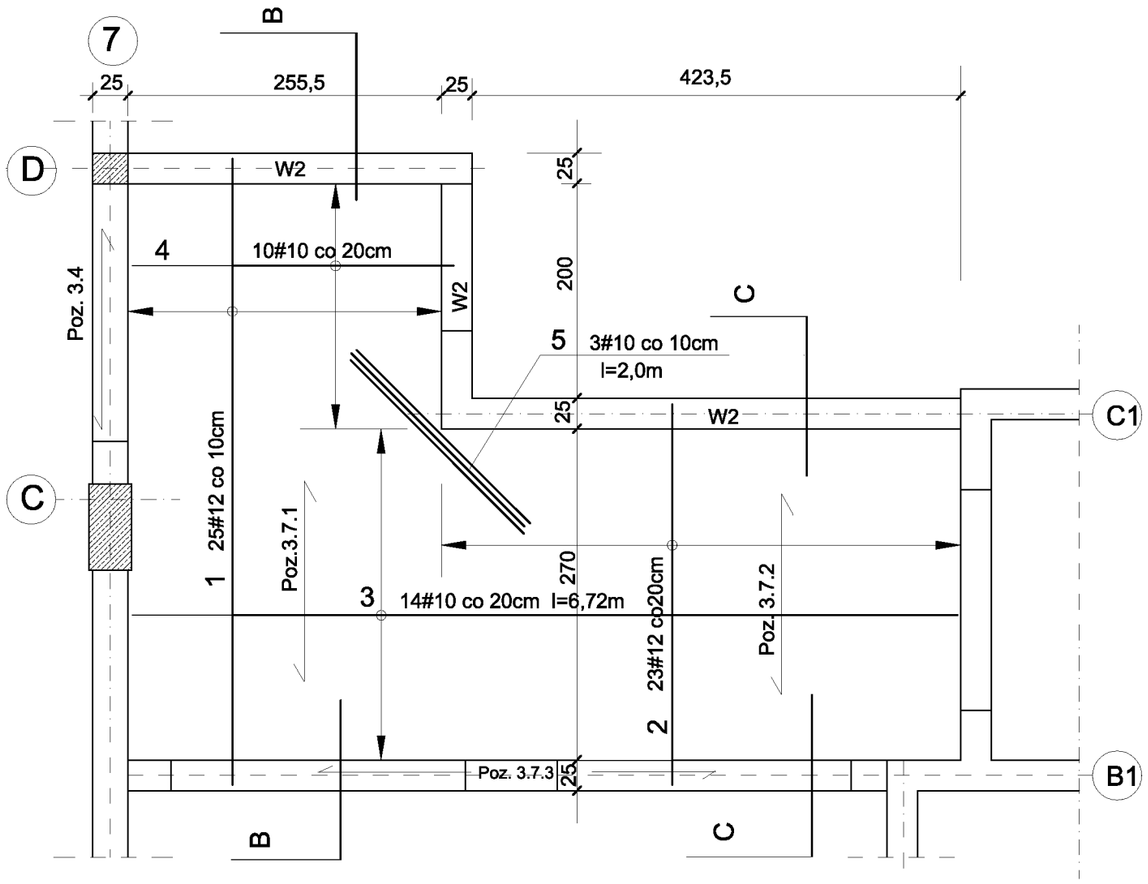

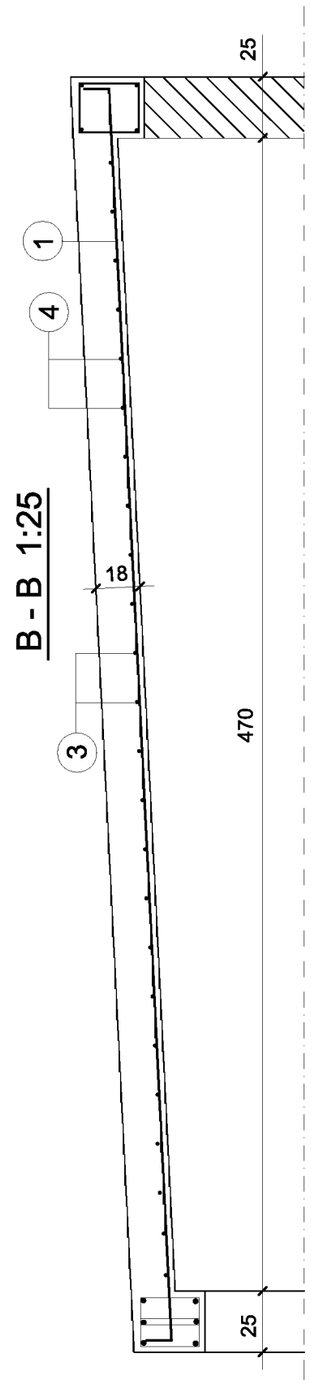

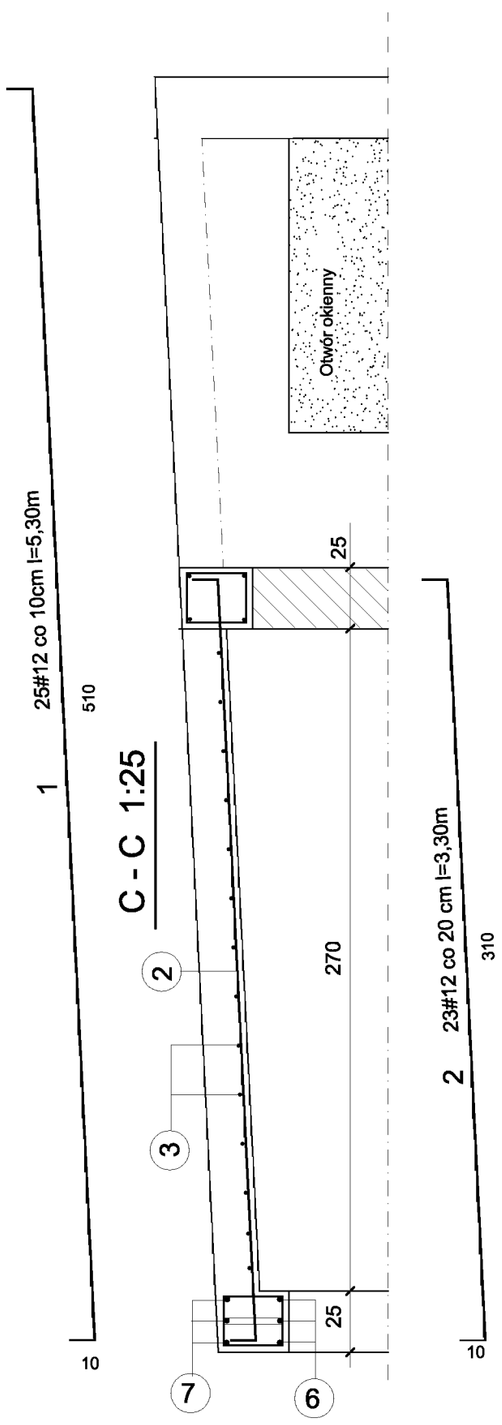

BETON C20/25
STAL ZBROJEN. BST500, St50B

ZESTAWIENIE STALI ZBROJENIOWEJ

PRET NR	SREDNICA mm		DLUGOSC cm	LICZBA szt	DLUGOSC CALKOWITA m			
					ST50-B	BST 500		
	ϕ	#			ϕ 8	# 10	#12	# 16
1		12	530	25			140.00	
2		12	330	23			75,90	
3		10	672	14		94,08		
4		10	265	10		26,50		
5		10	200	3		6,00		
6		16	645	3				19,35
7		16	600	3				18,00
8	8		84	94	78,96	28,68		
9		16	263	2x5				26,3
10	8		108	2x13	28,08			
DLUGOSC OGOLEM :					107,04	126,58	215,90	63,65
MASA JEDNOSTKOWA kg/m					0,395	0,617	0,888	1,58
MASA OGOLEM kg					42,28	78,10	191,72	100,57

POZ. 3.7.3 szt.1 1:25

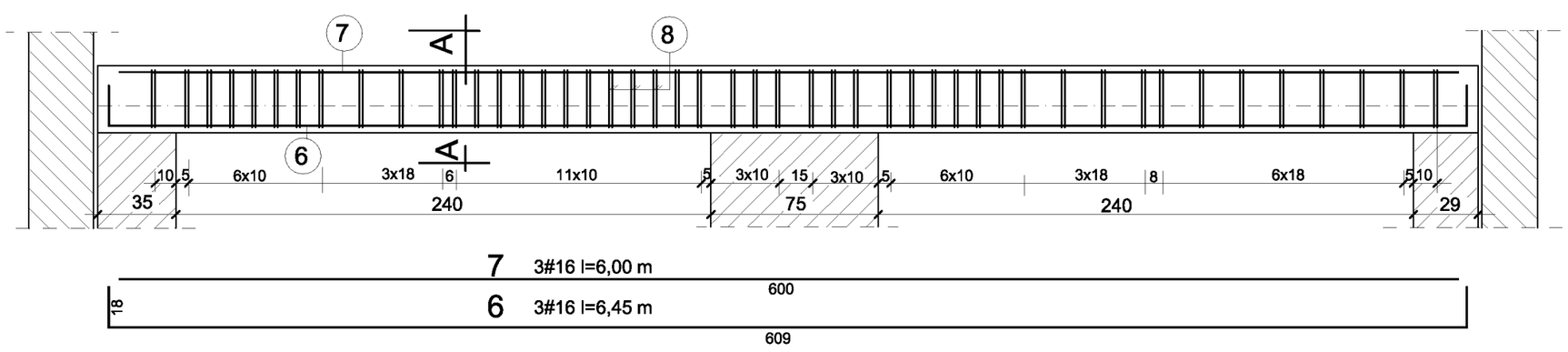

A - A

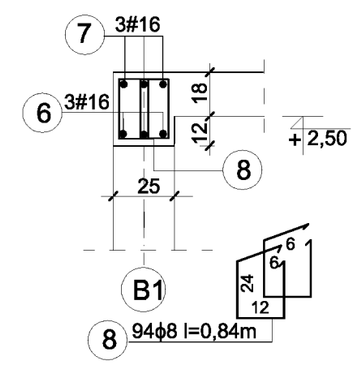

POZ. 3.4 NADPROZE DRZWIOWE W KORYTARZU PARTERU szt.2 1:25

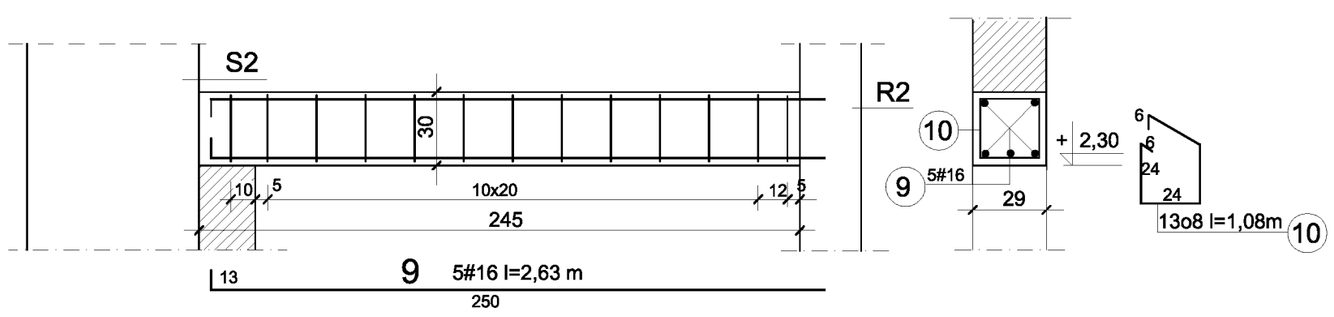

OBIEKT :	HALA SPORTOWA W SWILCZY		ADRES : 36-072 Swilcza Dz. nr 3621/1
INWESTOR	URZAD GMINY - SWILCZA		
CZESC :	PROJEKT WYKONAWCZY - KONSTRUKCJA		
NAZWA RYSUNKU	Poz.3.7.1, 3.7.2 PLYTA DACHOWA PRZEWIAZKI		
JEDNOSTKA PROJEKTOWA	"AGM" PROJEKT Grzegorz Magdoń 35-310 Rzeszów ul Cegielniana 16C/44		SKALA : 1:25
PROJEKTANT	mgr inz. Alfred Magdoń nr upr. 522/73	DATA OPRACOW. KWIECIEN 2012	NR RYS. 31/K

ZBROJENIE PŁYTY STROPOWEJ I-GO PIETRA 1:50

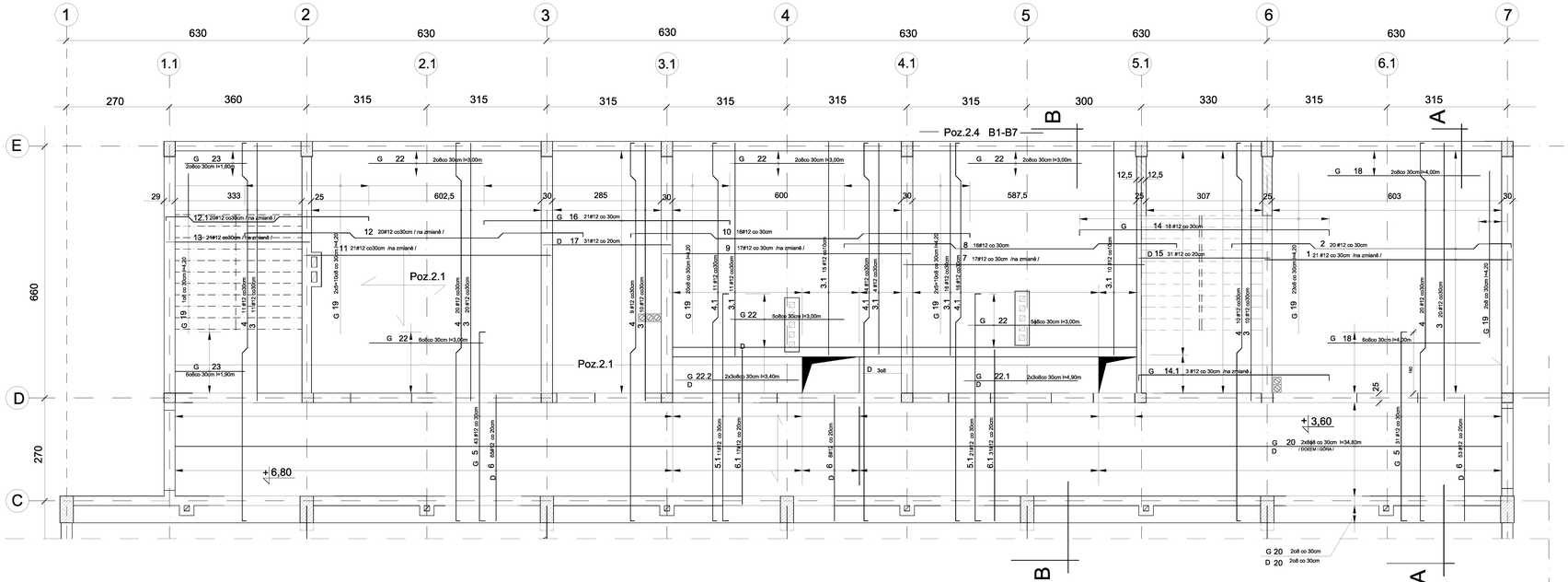

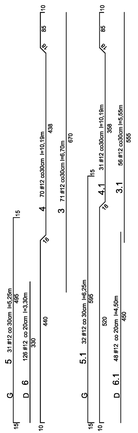

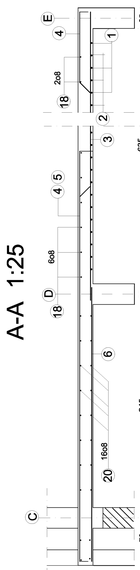

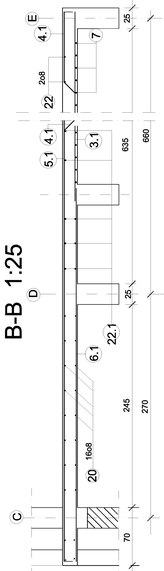

BETON C20/25
STAL ZBROJEN. BST500, St50B

ZESTAWIENIE STALI ZBROJENIOWEJ

PRET NR	SREDNICA mm ø	#	DLUGOSC cm	LICZBA szt	DLUGOSC CALKOWITA m ST50-B ø 8	BST 500 ø 12
1		12	645	21		135,45
2		12	783	20		152,60
3		12	670	71		475,70
3.1		12	555	56		310,80
4		12	1019	70		713,30
4.1		12	1019	31		315,89
5		12	5,25	74		388,50
5.1		12	625	32		200,00
6		12	3,30	126		415,80
6.1		12	450	48		216,00
7		12	6,30	17		107,10
8		12	823	16		131,68
9		12	650	17		110,50
10		12	900	16		144,00
11		12	645	21		135,45
12		12	788	20		157,60
12.1		12	568	20		113,60
13		12	375	21		78,75
14		12	685	18		123,30
14.1		12	530	3		15,90
15		12	345	31		106,95
16		12	675	21		141,75
17		12	330	31		102,30
18	8		400	8	32,00	
19	8		420	66	277,20	
20	8		3480	20	696,00	
21						
22	8		300	22	66,00	
22.1	8		490	6	29,40	
22.2	8		340	6	20,40	
23	8		190	6	11,40	
DLUGOSC OGOLEM :					1132,40	4792,92
MASA JEDNOSTKOWA kg/m					0,395	0,888
MASA OGOLEM kg					447,30	4256,11

OBIEKT :	HALA SPORTOWA W ŚWIDZICY	ADRES	58-0172 Świdnica Dz. nr 3621/1
INWESTOR	URZĄD GMINY - ŚWIDZICA		
CZĘŚĆ :	PROJEKT WYKONAWCZY - KONSTRUKCJA		
NAZWA RYSUNKU	ZBROJENIE PEYTY STROPOWEJ I-GO PIĘTRA		
JEDNOSTKA PROJEKTOWA	"HOM" PROJEKT Grzegorz Magdoń 35-310 Rzeszów ul. Grzegorzka 16C/44	SKALA 1:50	NR RYS. 32/K
PROJEKTANT :	mgr inż. Alfred Magdoń nr upr. 52/PT	DATA OPRACOWA	
SPRAWDZAJĄCY	mgr inż. Marian Pasgowski K-219/52	LUTY 2012	

Poz. 2.3 PODCIAG STROPU I PIETRA W OSI D szt. 1

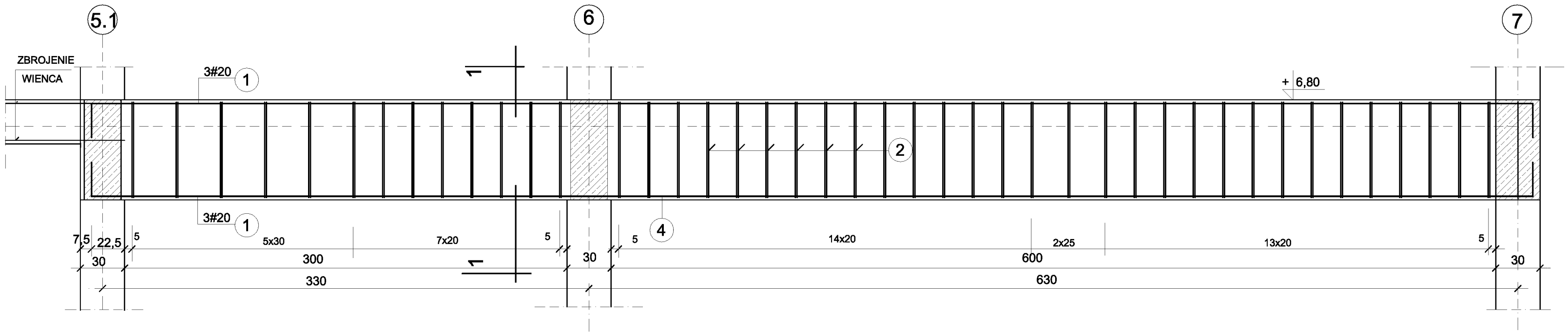

1 - 1

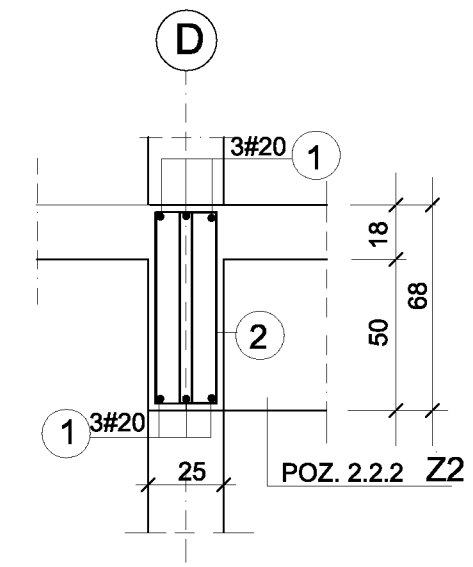

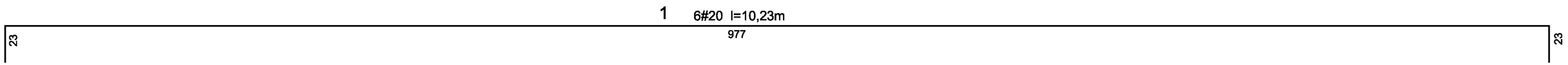

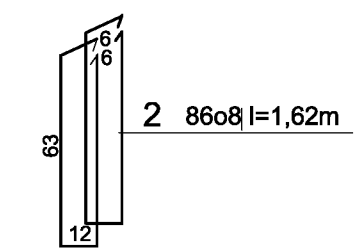

BETON C20/25
STAL ZBROJEN. BST500, St50B

ZESTAWIENIE STALI ZBROJENIOWEJ

PRET NR	SREDNICA mm		DLUGOSC cm	LICZBA szt	DLUGOSC CALKOWITA m	
					ST50-B	BST 500
	ϕ	#			ϕ 8	# 20
1		20	1023	6		61,38
2	8		162	86	139,32	
DLUGOSC OGOLEM :					139,32	61,38
MASA JEDNOSTKOWA kg/m					0,395	2,47
MASA OGOLEM kg					55,03	151,61

OBIEKT :	HALA SPORTOWA W SWILCZY	ADRES : 38-072 Swilcza Dz. nr 3621/1	
INWESTOR	URZAD GMINY - SWILCZA		
CZESC :	PROJEKT WYKONAWCZY - KONSTRUKCJA		
NAZWA RYSUNKU	Poz 2.3 PODCIAG STROPU I PIETRA W OSI "D"		
JEDNOSTKA PROJEKTOWA	"AGM" PROJEKT Grzegorz Magdoń 35-310 Rzeszów ul Cegielniana 16C/44		SKALA : 1:25
PROJEKTANT	mgr in¿. Alfred Magdoń nr upr. 522/73	DATA OPRACOW. KWIECIEN 2012	NR RYS. 33/K

Poz. 2.4 BELKA W OSI "E" STROPU PIETRA 1 : 25

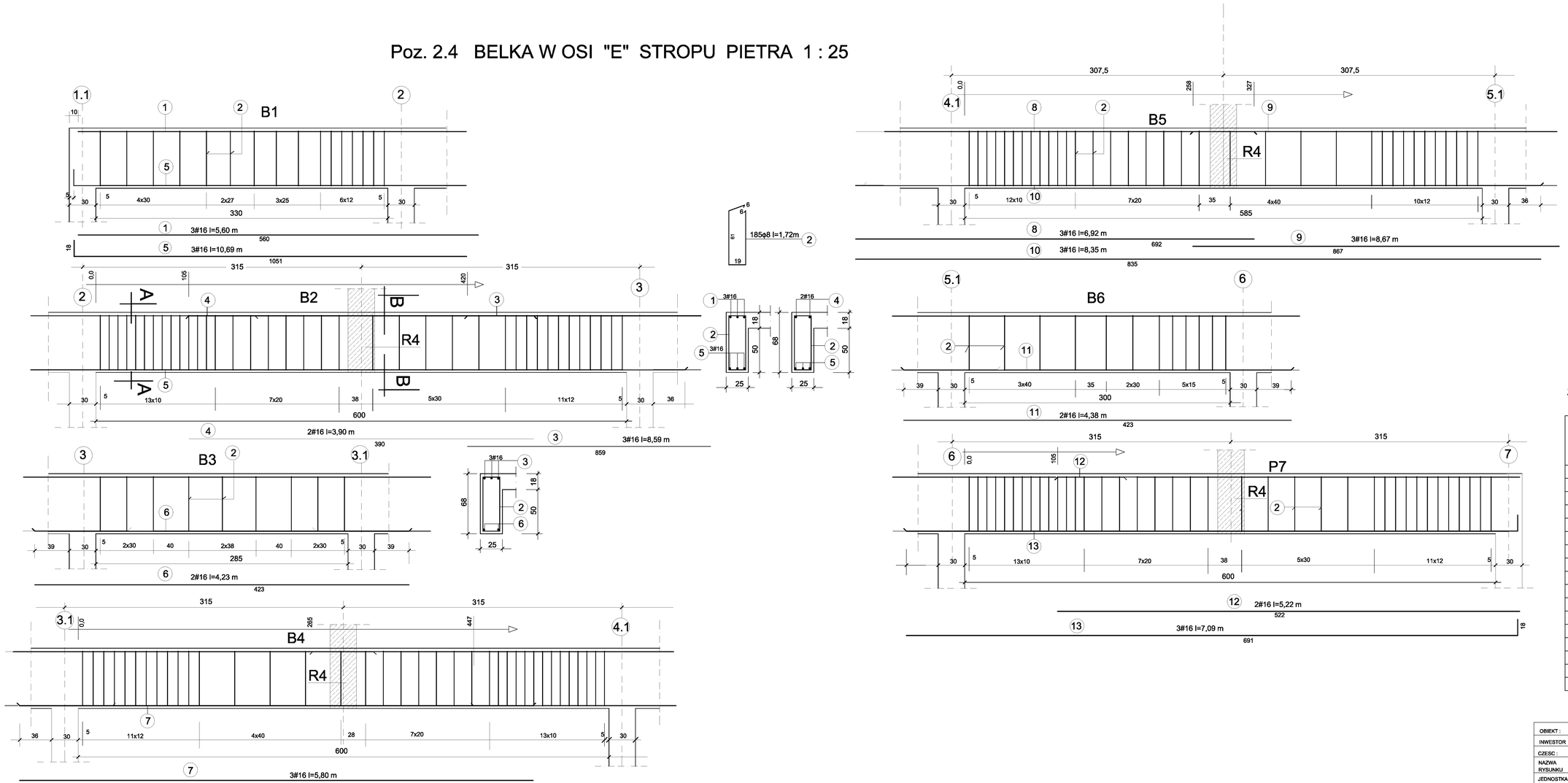

UWAGA :
W miejscu lokalizacji rdzeni R4 osadziæ
w belce prêty #12 jak na rys. rdzeni

BETON C20/25
STAL ZBROJEN. BST500, St50B

ZESTAWIENIE STALI ZBROJENIOWEJ

PRET NR	SREDNICA mm ϕ	SREDNICA mm #	DLUGOSC cm	LICZBA szt	DLUGOSC CALKOWITA m ST50-B ϕ 8	DLUGOSC CALKOWITA m BST 500 # 16
1		16	560	3		16,80
2	8	16	172	185	318,20	
3		16	859	3		25,77
4		16	3,90	2		7,80
5		16	10,69	3		32,07
6		16	4,23	2		8,46
7		16	5,80	3		17,40
8		16	6,92	3		20,76
9		16	867	3		26,01
10		16	835	3		25,05
11		16	438	2		8,76
12		16	522	2		10,44
13		16	709	3		21,27
DLUGOSC OGOLEM :					318,20	220,59
MASA JEDNOSTKOWA kg/m					0,395	1,58
MASA OGOLEM kg					125,70	348,53

OBIEKT :	HALA SPORTOWA W SWILCZY	ADRES : 35-100 Strzyżów ul. Słowackiego 36 Dz. nr 1146/3
INWESTOR	URZAD GMINY - SWILCZA	
CZESC :	PROJEKT WYKONAWCZY - KONSTRUKCJA	
NAZWA RYSUNKU	Poz 2.4 BELKA STROPU Ip W OSI E "	
JEDNOSTKA PROJEKTOWA	"AGM" PROJEKT Grzegorz Magdoń 35-310 Rzeszów ul Cegielniana 16C/44	SKALA : 1:25
PROJEKTANT	mgr inż. Alfred Magdoń nr upr. 522/73	DATA OPRACOW. MARZEC 2012 / NR RYS. 34/K

Poz. 2.5 BELKA WIEŃCZACA W OSI "A" 1 : 25

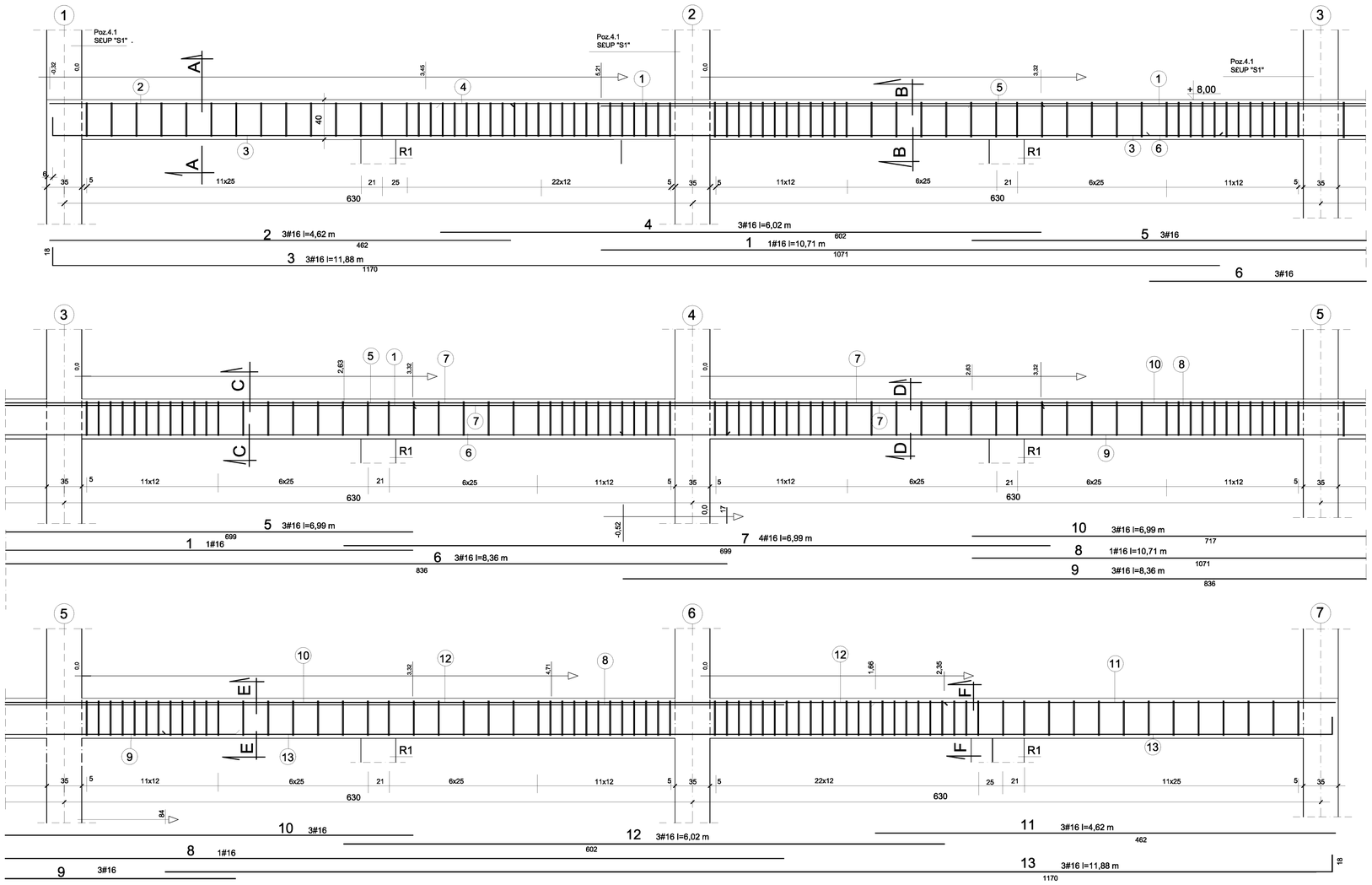

A - A

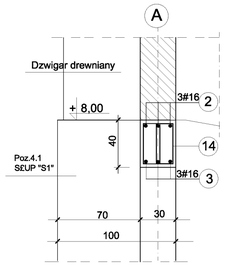

B - B

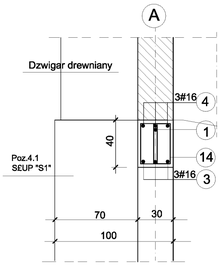

C - C

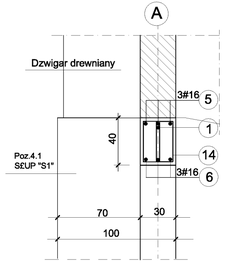

D - D

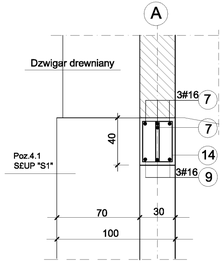

E - E

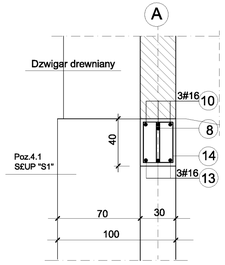

F - F

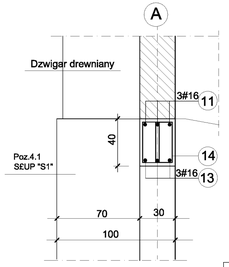

BETON C20/25
STAL ZBROJEN. BST500, St50B

ZESTAWIENIE STALI ZBROJENIOWEJ

PRET NR	SREDNICA mm ϕ	SREDNICA mm #	DLUGOSC cm	LICZBA szt	DLUGOSC CALKOWITA m ST50-B ϕ 8	DLUGOSC CALKOWITA m BST 500 # 16
1		16	1071	1		10,71
2		16	462	3		13,86
3		16	1188	3		35,64
4		16	602	3		18,06
5		16	699	3		20,97
6		16	8,36	3		25,08
7		16	6,99	4		27,96
8		16	1071	1		10,71
9		16	836	3		25,08
10		16	699	3		20,97
11		16	462	3		13,86
12		16	602	3		18,06
13		16	1188	3		35,64
14	8		108	432	466,56	
15						
16						
DLUGOSC OGOLEM :					466,56	276,60
MASA JEDNOSTKOWA kg/m					0,395	1,58
MASA OGOLEM kg					184,29	437,03

OBIEKT :	HALA SPORTOWA W SWILCZY	ADRES : 36-072 Świlcza Dz. nr 362/1/1	
INWESTOR	URZĄD GMINY - SWILCZA		
CZĘŚĆ :	PROJEKT WYKONAWCZY - KONSTRUKCJA		
NAZWA RYSUNKU	Poz 2.5 BELKA WEŃCZACA W OSI " A "		
JEDNOSTKA PROJEKTOWA	"AGM" PROJEKT Grzegorz Magdoń 35-310 Rzeszów ul Cegielniana 16C/44	SKALA : 1:25	
PROJEKTANT	mgr inż. Alfred Magdoń nr upr. 522/73	DATA OPRACOW. KWIECIEŃ 2012	NR RYS. 35/K

Poz. 2.6 BELKA STROPU Ip. W OSI "C" 1 : 25

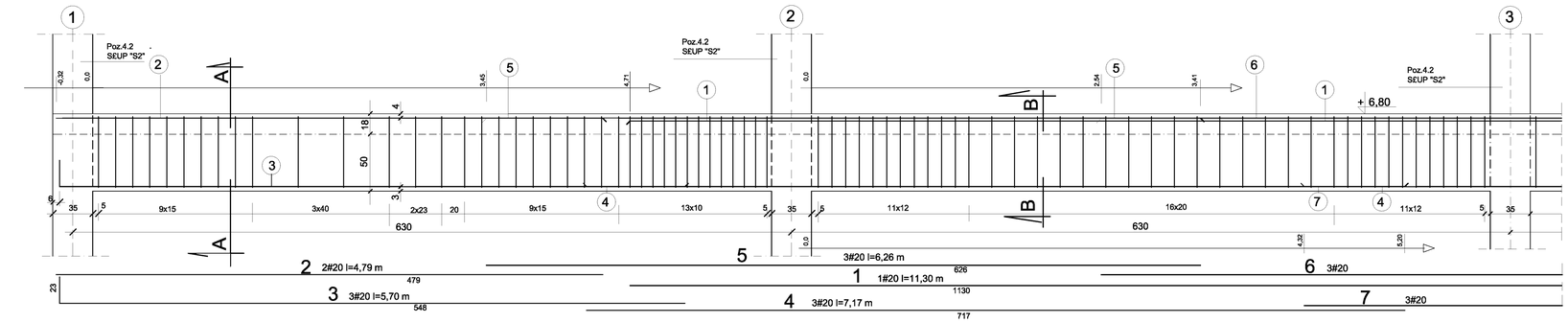

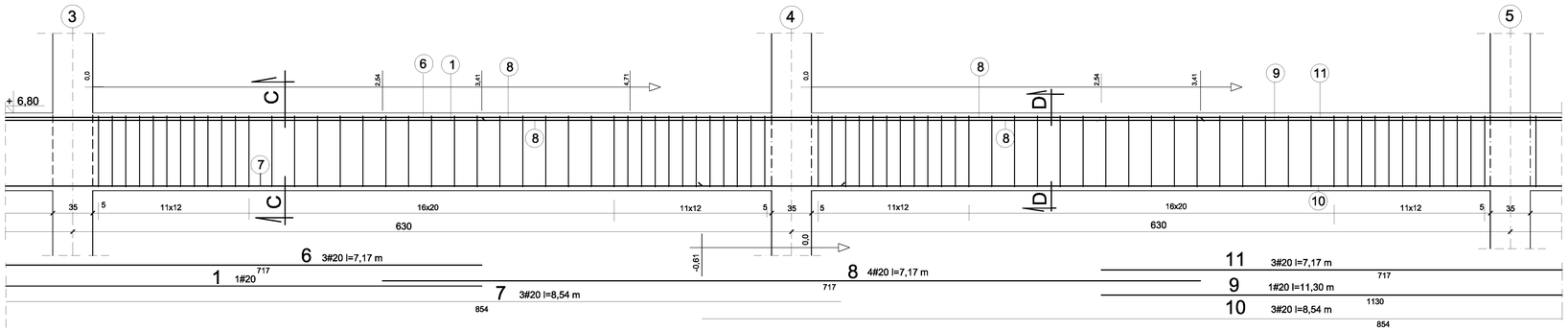

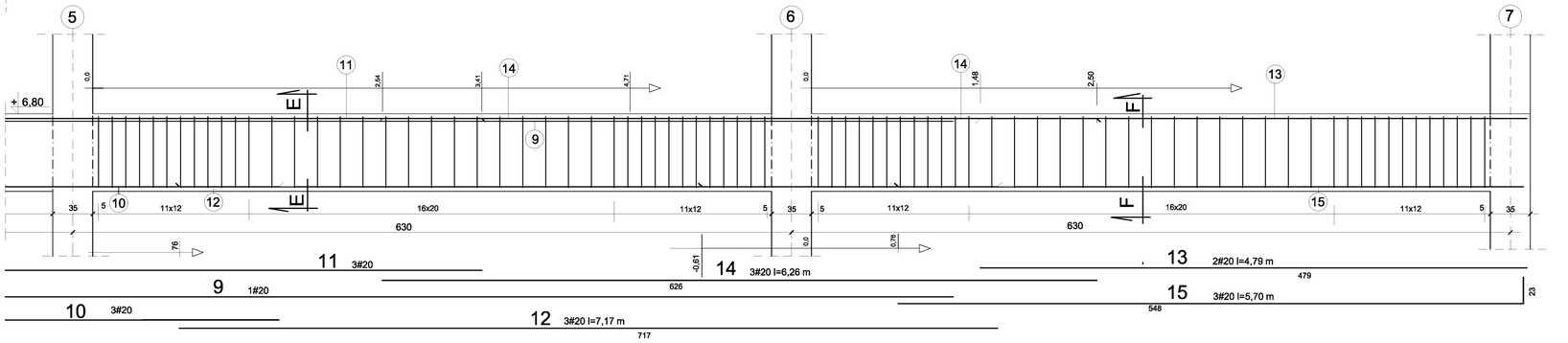

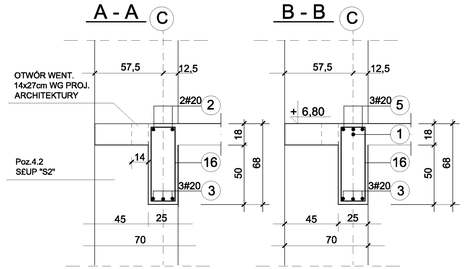

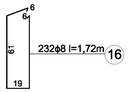

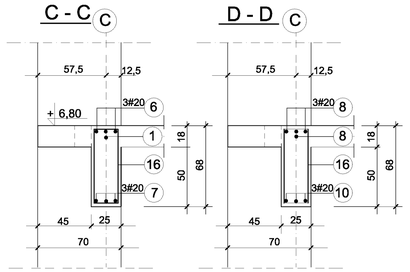

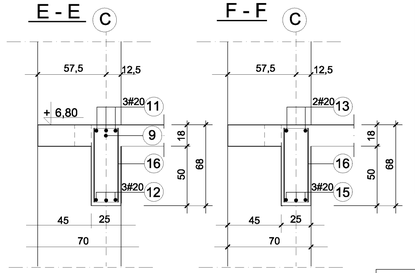

BETON C20/25
STAL ZBROJEN. BST500, St50B

ZESTAWIENIE STALI ZBROJENIOWEJ

PRET NR	SREDNICA mm ϕ	SREDNICA mm #	DLUGOSC cm	LICZBA szt	DLUGOSC CALKOWITA m ST50-B ϕ 8	DLUGOSC CALKOWITA m BST 500 # 20
1		20	1130	1		11,30
2		20	479	2		9,58
3		20	570	3		17,10
4		20	7,17	3		21,51
5		20	6,26	3		18,78
6		20	7,17	3		21,51
7		20	8,54	3		25,62
8		20	7,17	4		28,68
9		20	1130	1		11,30
10		20	854	3		25,62
11		20	717	3		21,51
12		20	717	3		21,51
13		20	479	2		9,58
14		20	626	3		18,78
15		20	570	3		17,10
16	8		172	232	399,04	
DLUGOSC OGOLEM :					399,04	279,48
MASA JEDNOSTKOWA kg/m					0,395	2,47
MASA OGOLEM kg					157,62	690,32

OBIEKT :	HALA SPORTOWA W SWILCZY	ADRES : 36-072 Swilcza Dz. nr 3621/1	
INWESTOR	URZAD GMINY - SWILCZA		
CZESC :	PROJEKT WYKONAWCZY - KONSTRUKCJA		
NAZWA RYSUNKU	Poz 2.6 BELKA STROPU Ip W OSI " C "		
JEDNOSTKA PROJEKTOWA	"AGM" PROJEKT Grzegorz Magdoń 35-310 Rzeszów ul Cegielniana 16C/44		SKALA : 1:25
PROJEKTANT	mgr inz. Alfred Magdoń nr upr. 522/73	DATA OPRACOW. KWIECIEN 2012	NR RYS. 36/K

Poz.2.7 BELKA-WYMIAN W STROPIE Ip szt 1 1:25

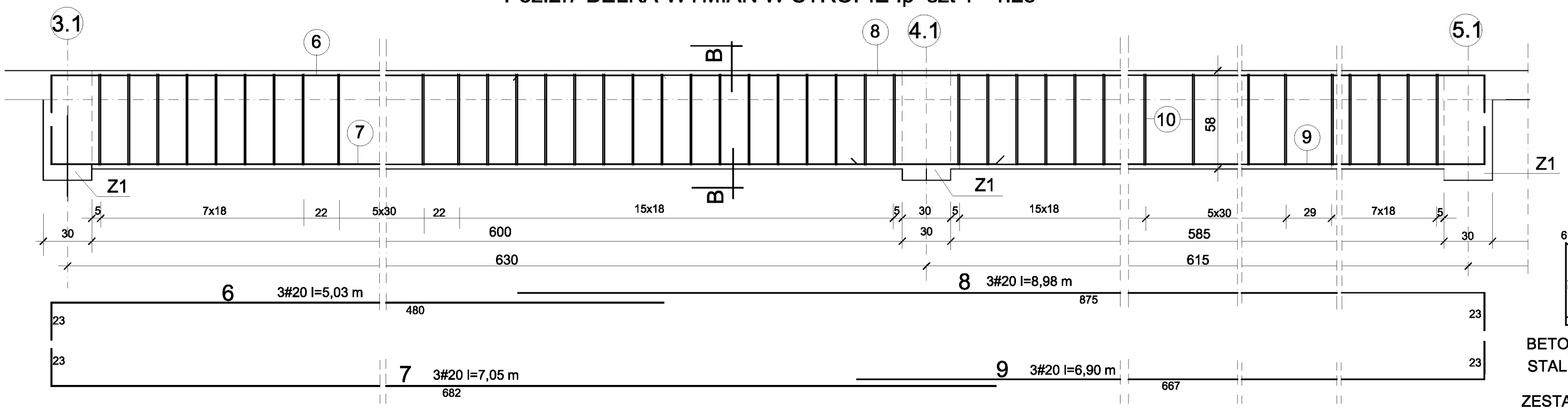

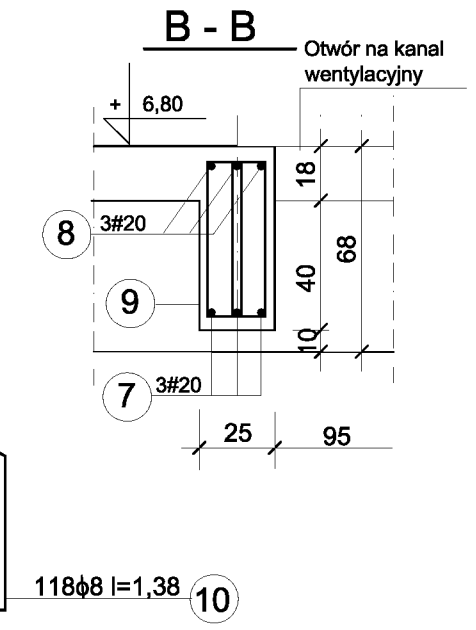

BETON C20/25

STAL ZBROJEN. BST500, St50B

ZESTAWIENIE STALI ZBROJENIOWEJ

PRET NR	SREDNICA mm ϕ	SREDNICA mm #	DLUGOSC cm	LICZBA szt	DLUGOSC CALKOWITA m ST50-B ϕ8	BST 500 # 12	BST 500 #16	BST 500 # 20
1		16	4145	6			248.70	
2		12	318	4		12,72		
3		12	612	10		61,20		
4		12	4005	4		160,20		
5	8		256	156	399,36			
6		20	503	3				15,09
7		20	705	3				21,15
8		20	898	3				26,94
9		20	690	3				20,70
10	8		138	118	162,84			
11	8		35	80	28,00			
DLUGOSC OGOLEM :					590,20	234,12	284,70	83,88
MASA JEDNOSTKOWA kg/m					0,395	0,888	1,58	2,47
MASA OGOLEM kg					233,13	207,90	449,83	207,18

Poz. 2.8 BELKA WIEŃCZACA W OSI C szt.1 1:25

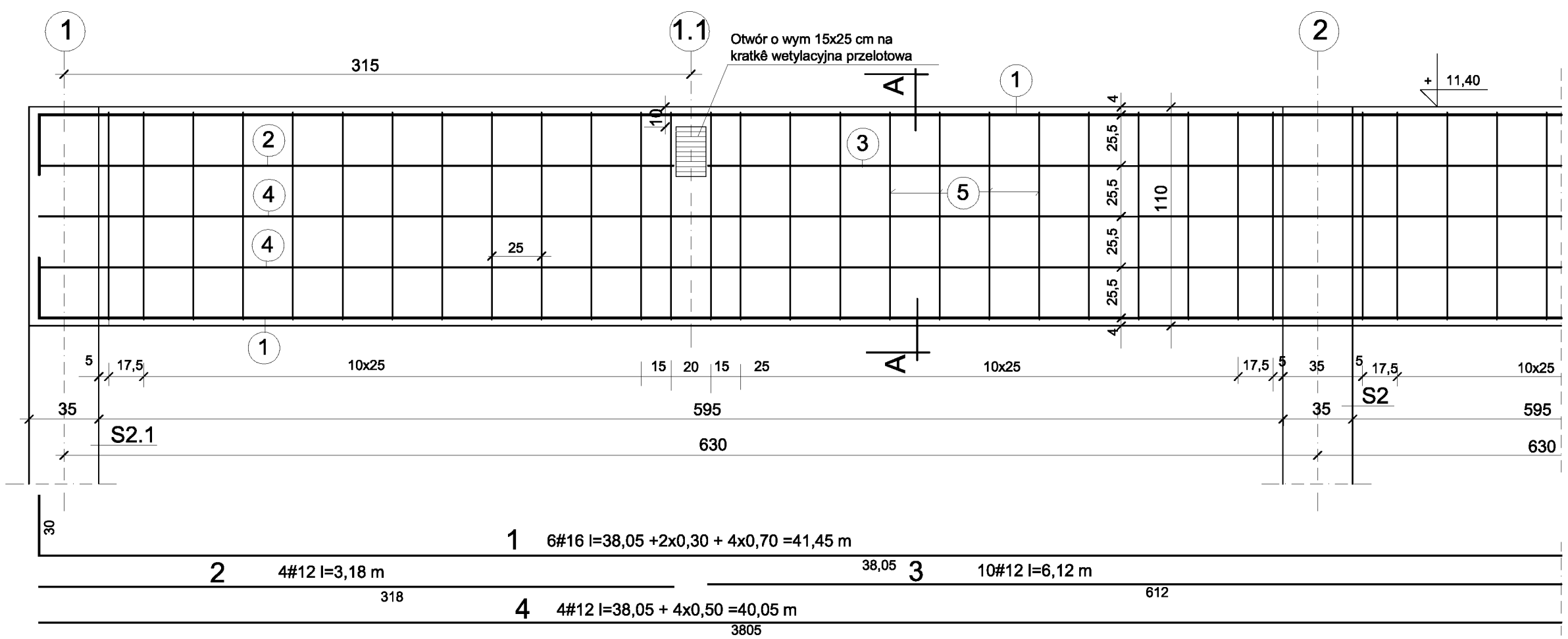

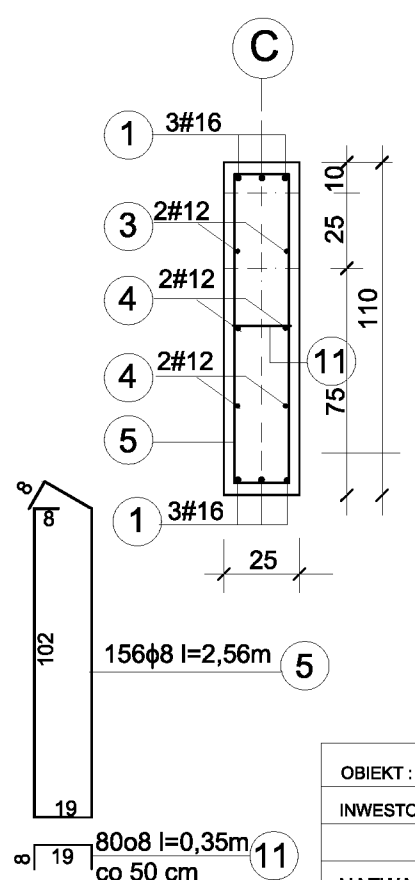

Uwaga :

Nie nalezy laczyc pretów w jednym przekroju pionowym

OBIEKT :	HALA SPORTOWA W SWILCZY	ADRES : 36-072 Swilcza Dz. nr 3621/1
INWESTOR	URZAD GMINY - SWILCZA	
	PROJEKT WYKONAWCZY - KONSTRUKCJA	
NAZWA RYSUNKU	Poz. 2.7 BELKA-WYMIAN W STROPIE Ip Poz. 2.8 BELKA WIEŃCZACA W OSI C	
JEDNOSTKA PROJEKTOWA	"AGM" PROJEKT Grzegorz Magdoń 35-310 Rzeszów ul Cegielniana 16C/44	SKALA : 1:25
PROJEKTANT	mgr inz. Alfred Magdoń nr upr. 522/73 — DATA OPRACOW. KWIECIEN 2012	NR RYS. 37/K

WIEŃCE i RDZENIE SCIANY SZCZYTOWEJ 1:100

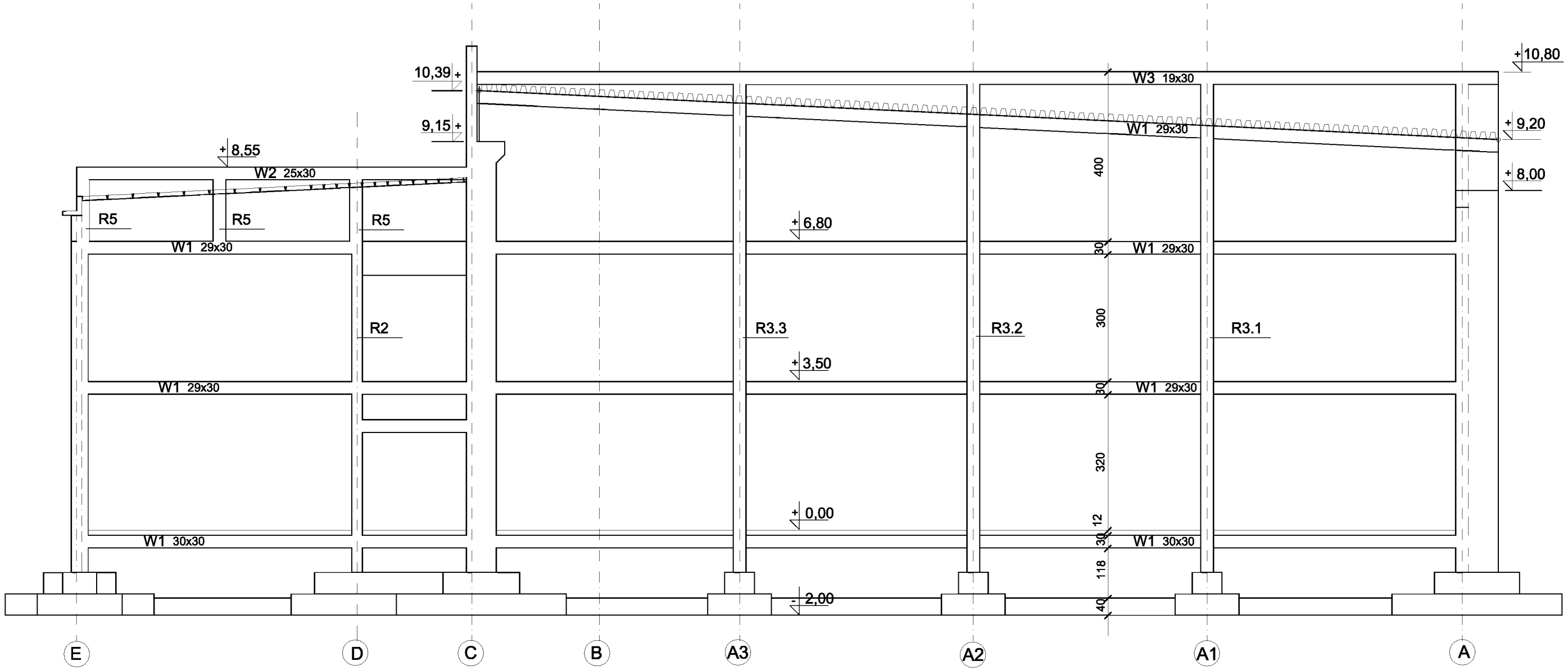

SPOSÓB OPARCIA BLACHY FALDOWEJ NA PODPORZE SKRAJNEJ i PODPORACH POSREDNICH

1 : 20

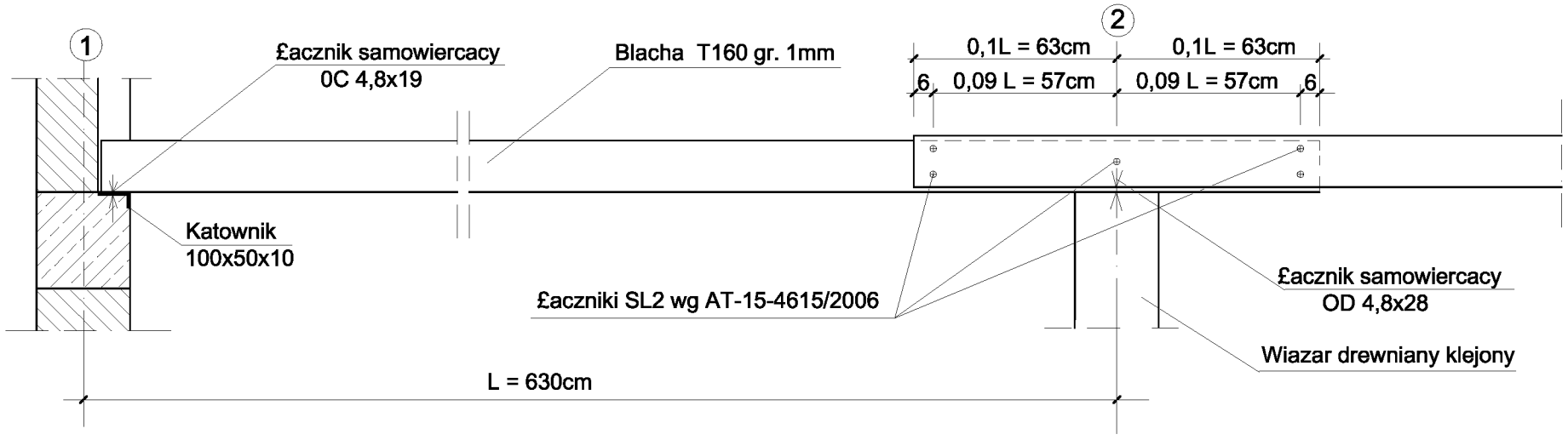

OBIEKT :	HALA SPORTOWA W SWILCZY	ADRES : 36-072 Swilcza Dz. nr 3621/1	
INWESTOR	URZAD GMINY - SWILCZA		
CZESC :	PROJEKT WYKONAWCZY - KONSTRUKCJA		
NAZWA RYSUNKU	WIENCE i RDZENIE SCIANY SZCZYTOWEJ 1:100 DETAL OPARCIA I LACZENIA BLACHY FA£DOWEJ		
JEDNOSTKA PROJEKTOWA	"AGM" PROJEKT Grzegorz Magdoń 35-310 Rzeszów ul Cegielniana 16C/44	SKALA : 1:100	NR RYS. 38/K
PROJEKTANT	mgr inz. Alfred Magdoń nr upr. 522/73	DATA OPRACOW. MARZEC 2012	

Poz.2.9 GZYMS w OSI "E" szt 1 1:25

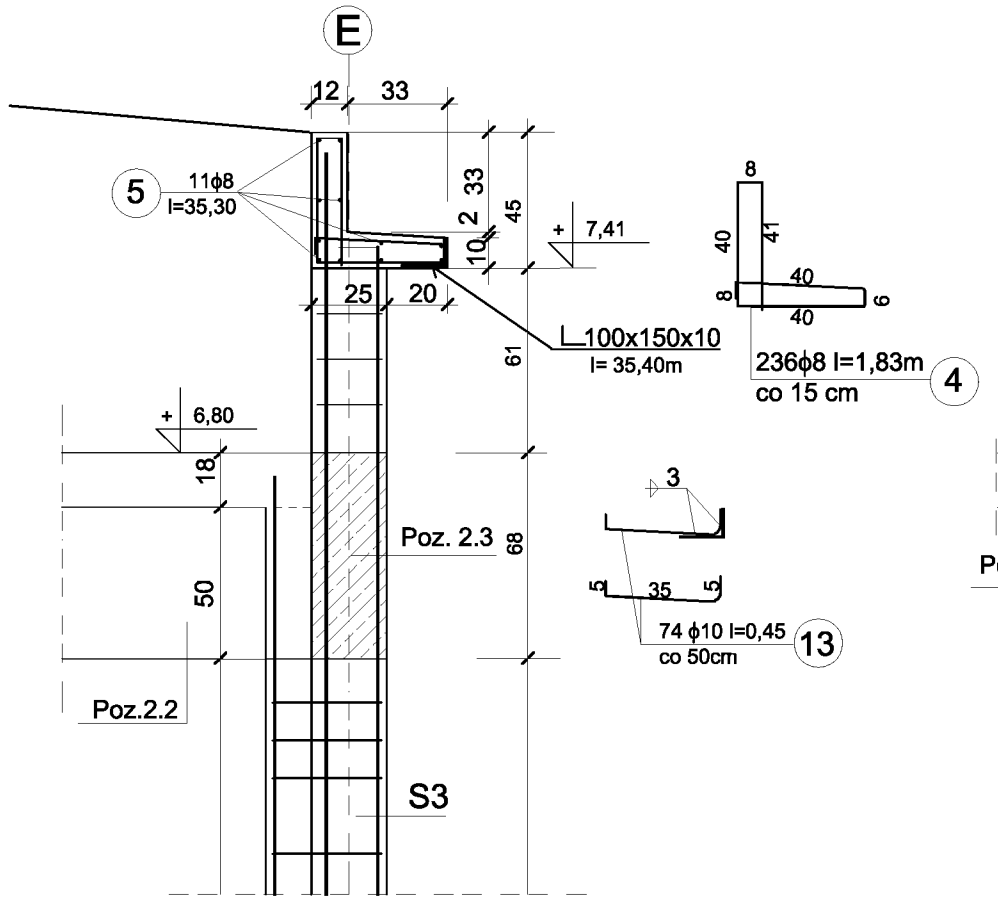

RDZEN R4 w OSI "E" szt 4 1:25

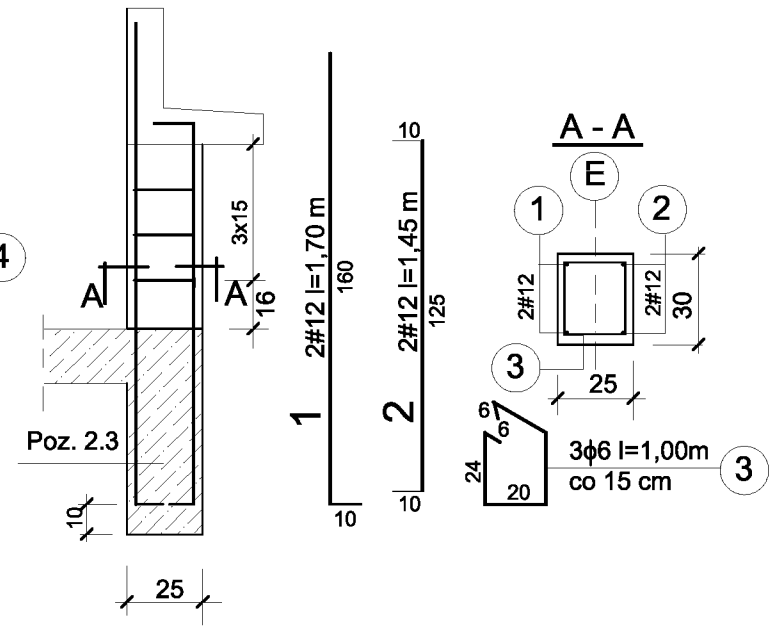

RDZEÑ R5 w OSI 1.1 i 7 szt 2x3 1 : 25

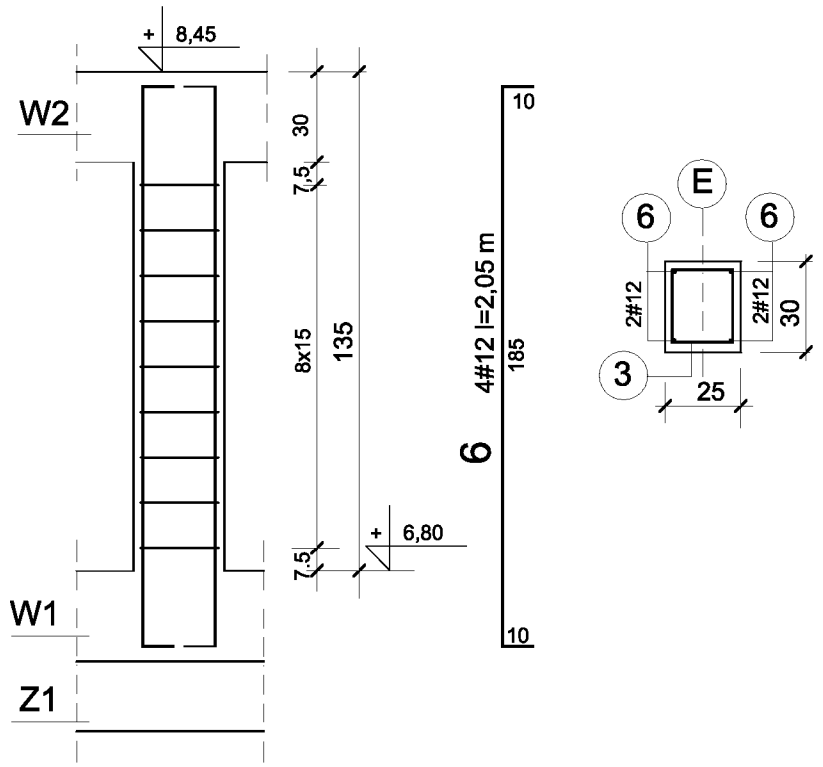

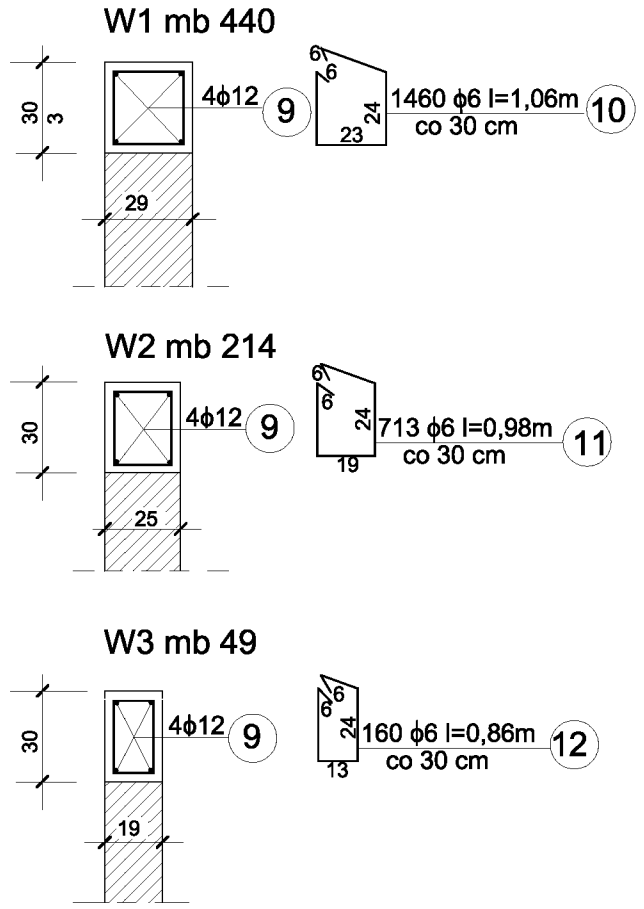

BETON C20/25
STAL ZBROJEN. BST500, St50B

Poz.2.10 NADPROZE OKIENNE W KORYTARZU Ip. szt. 2 1:25

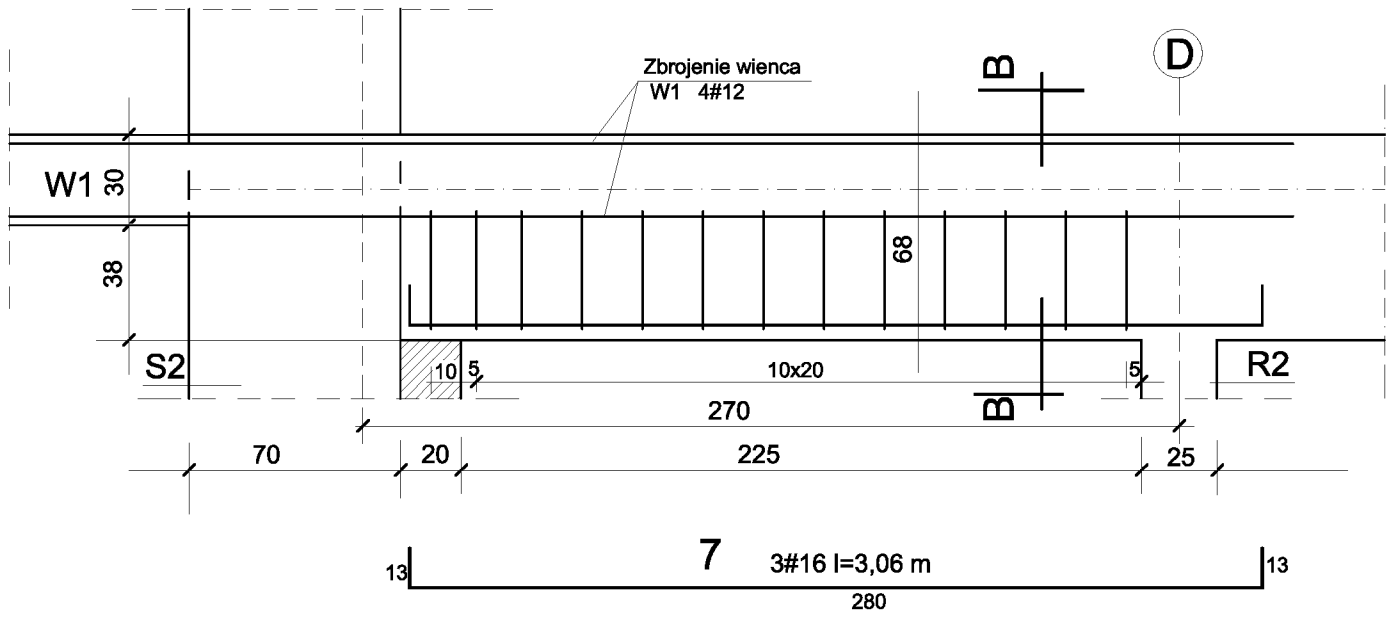

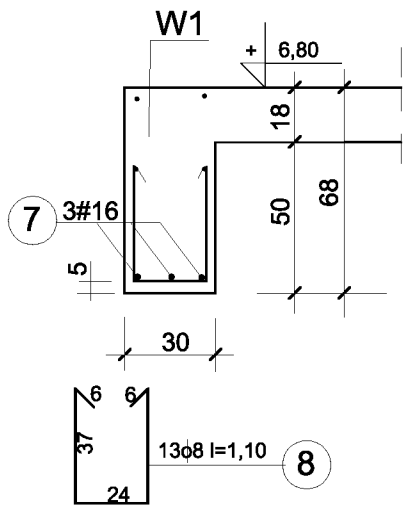

Poz.2.11 PASMA WYLEWANE DACHU 1:25

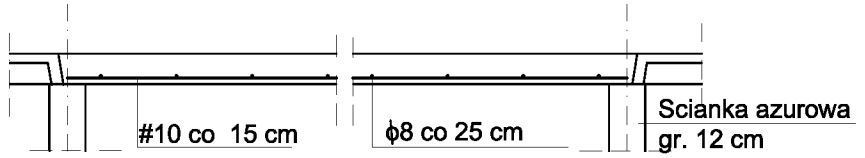

Zuzycie stali na m2 pasma wylewanego :
10 - 4,0 kG
ϕ 8 - 1,6 kG

OBIEKT :	HALA SPORTOWA W SWILCZY	ADRES : 35-072 Swilcza Dz. nr 3621/1	
INWESTOR	URZAD GMINY - SWILCZA		
CZESC :	PROJEKT WYKONAWCZY - KONSTRUKCJA		
NAZWA RYSUNKU	Poz. 2.9 Gzyms Poz. 2.10 Nadpro¿e w korytarzu Ip Poz. 2.11 Zbrojenie pasm wylewanych dachu Rdzeñ R4, R5 Wieñce W1, W2, W3		
JEDNOSTKA PROJEKTOWA	"AGM" PROJEKT Grzegorz Magdoñ 35-310 Rzeszów ul Cegielniana 16C/44		SKALA : 1:25
PROJEKTANT	mgr inz. Alfred Magdoñ nr upr. 522/73	DATA OPRACOW. KWIECIEN 2012	NR RYS. 39/K

ZESTAWIENIE STALI ZBROJENIOWEJ

PRET NR	SREDNICA mm ϕ	SREDNICA mm #	DLUGOSC cm	LICZBA szt	DLUGOSC CALKOWITA m ST50-B ϕ 6	ST50-B ϕ 8	ST50-B ϕ10	BST 500 # 12	BST 500 # 16
1		12	170	2x4				13,60	
2		12	145	2x4				11,60	
3	6		100	3x4	12,00				
4	8		183	238		435,54			
5	8		3530	11		388,30			
6		12	205	6x4				49,20	
3	6		100	9x6	54,00				
7		16	306	3x2					18,36
8	8		110	13x2		28,60			
9		12						2812,00	
10	6		106	1460	1547,60				
11	6		98	713	698,74				
12	6		86	160	137,60				
13	10		45	74			33,30		
DLUGOSC OGOLEM :					2449,94	852,44	33,30	2886,40	18,36
MASA JEDNOSTKOWA kg/m					0,222	0,395	0,617	0,888	1,58
MASA OGOLEM kg					543,90	336,72	20,54	2563,12	29,00